ARSERIT
TECHNISCHER BRANDSCHUTZ

KATALOG
LÖSCHPOSTEN & ZUBEHÖR 2017

+41 71 511 74 90
info@arserit.ch
www.arserit.ch

ARSERIT GmbH
Bahnhofstrasse 16 Postfach CH-9606 Bütschwil

ARSERIT
TECHNISCHER BRANDSCHUTZ

Inhaltsverzeichnis Katalog 2017

Seite 1 – 4	Löschposten Standard mit AP / UP Kasten sowie offene Schlauchhaspel
Seite 5 – 7	Löschposten nach EU-Norm / EN 671-1
Seite 8 - 9	Löschposten mit Glastüren
Seite 10	Löschposten mit Wetterschutzdach Standard und isoliert
Seite 11	Löschposten „ohne umlaufenden Zargen“
Seite 12	Löschposten mit „Brandschutzverkleidung Ei 30“
Seite 13	Ausschnitt Handalarmtaster und Schlosssysteme
Seite 14 - 15	Löschposten mit Standfuss und umlaufendem Strahlrohrrahmen
Seite 16	Beheizter, isolierter Löschposten
Seite 17 – 21	Löschposten „rostfrei“ V2A Kasten AP / UP und offenen Schlauchhaspel
Seite 22 – 27	Auszughaspel für bauseitige Nische / Kasten mit Auszughaspel
Seite 28	Kasten beidseitig bedienbar
Seite 29 – 30	Depotkasten Feuerwehrschläuche und Zubehöre und FW - Schläuche
Seite 31 – 32	Schaumlöschposten Breit/Hochstehend + Schaumlöschposten mit formfesten Schlauch und FireDos Zumischsystem
Seite 33	Löscherkasten
Seite 34 – 40	Rückzughaspel rostfrei und lackiert, mit Food /Kalt/Warm/Luft, Oel Schläuchen + Kasten
Seite 41 – 42	Collins Schlauchhaspel mit Kurbelgetriebe + elektromotorisch 230/ 24V
Seite 43 - 44	Haspel T 4000/4001
Seite 45 – 47	Schlauchwagen und tragbarer Handhaspel
Seite 48 – 49	Kasten für Feuerhahn + MSA. MSA Einspeisung nach EU-Norm EN 671-1 sowie Be- und Entlüfter Steigleitung
Seite 50	Feuerwehr Umstellhahn rostfrei und isolierte Türe mit Rahmen
Seite 51	Auslaufhahn Kasten für Aussenwand V2A doppelwandig isoliert, Notschlüssel Kasten
Seite 52	Schlauchsattel ALU + V2A
Seite 53	Feuerhahn und Zubehöre
Seite 54 – 56	Strahlrohre und Wasserschläuche
Seite 57 – 61	Storzkupplungen, Schlauchverschraubungen, GEKA – Kupplungen und Schlauchbriden
Seite 62	Storz mit Wasser/GEKA Hahnen, Notwassereinspeisung, ALU Wasserverteiler, Schieber und Wasserschild
Seite 63	Löschdüsen Wasservorhänge / Containerräume usw.
Seite 64	Reparaturen Löschposten
Seite 65	Ersatzteile Standardhaspel

Gerne stellen wir Ihnen ein Angebot mit Ihren individuellen Preisen zusammen.
Nehmen Sie mit uns Kontakt auf!

+41 71 511 74 90
info@arserit.ch
www.arserit.ch

ARSERIT GmbH
Bahnhofstrasse 16 Postfach CH-9606 Bütschwil

Löschposten Standard Schrank

Lieferumfang

- **Kasten in Stahlblech grau grundiert**
- 2-türig mit Griffloch für Auf-/Unterputzmontage
- Ausschwenkbarer Schlauchhaspel, rot pulverbeschichtet
- Löschpostenschlauch ∅ 16/24 / 19/27mm
- Verbindungsschlauch mit Anschluss 1“.
- Mehrzweckstrahlrohr Euro
- Feuerhahn 1 ¼“.
- Schlauchlänge 20-50m
- vorgestanzte Löcher seitlich links/rechts

Varianten:

Feuerhahn 1 ¼ x Storz
Feuerhahn 1 ½“ x Storz
Feuerhahn 2“ x Storz
RAL / NCS nach Angabe
Kasten + Haspel rostfrei V2A

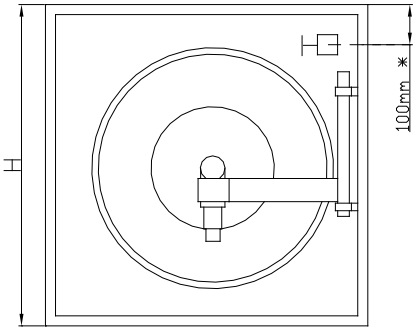

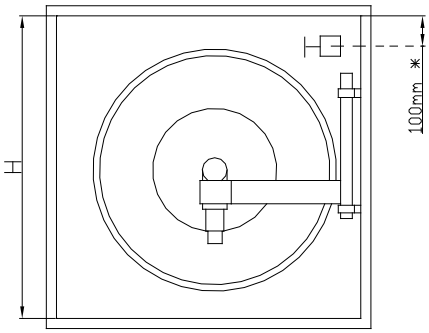

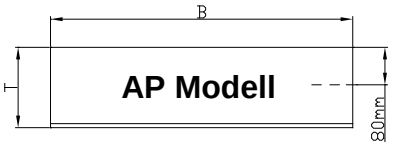

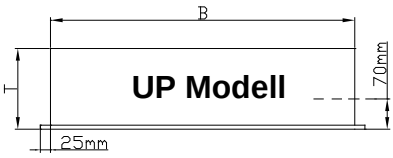

Ausführung	Art Nr.	Kastenmasse			Haspel	Aussparung			Preis Fr.
		B	H	T	∅	B	H	T	
AP 20m	SSA20	620	850	160	480				
AP 30m	SSA30	790	950	220	580				
AP 40m	SSA40	790	950	220	610				
AP 50m	SSA50	790	950	220	650				
UP 20m	SSU20	570	800	160	480	590	820	160	
UP 30m	SSU30	740	900	160	610	760	920	160	
UP 40m	SSU401	740	900	170	650	760	920	170	
UP 40m	SSU402	740	900	160	650	760	920	160	
UP 40m	SSU40	740	900	210	610	760	920	210	
UP 50m	SSU50	740	900	210	650	760	920	210	
	MF1	Mehrpreis Feuerhahn 5/4xStorz							
	MF2	Mehrpreis Feuerhahn 11/2“x Storz							
	MF3	Mehrpreis Feuerhahn 2“xStorz							
	MF4	Minderpreis ohne Feuerhahn							
	AFH	Loch Feuerhahn nach Angabe							
	RAL1	Mehrpreis Ral nach Angabe							

+41 71 511 74 90
info@arserit.ch
www.arserit.ch
ARSERIT GmbH
Bahnhofstrasse 16 Postfach CH-9606 Bütschwil

Löschposten mit Platz für Handfeuerlöscher

Lieferumfang

- **Kasten in Stahlblech grau grundiert**
- 2-türig mit Griffloch für Auf-/Unterputzmontage
- Ausschwenkbarer Schlauchhaspel, rot pulverbeschichtet
- Löschpostenschlauch ∅ 16/24 / 19/27mm
- Verbindungsschlauch mit Anschluss 1“.
- Platz für Feuerlöscher
- Mehrzweckstrahlrohr Euro
- Feuerhahn 1 ¼“.
- Schlauchlänge 20-50m
- vorgestanzte Löcher seitlich links/rechts
- Ohne Handfeuerlöscher

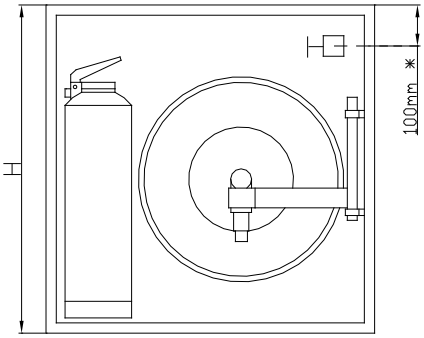

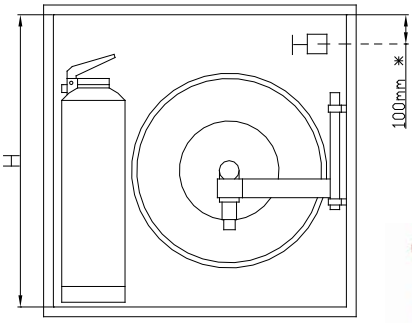

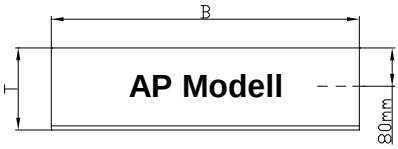

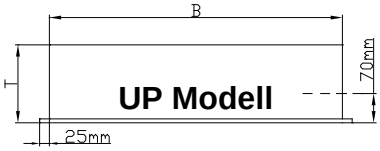

Ausführung	Art Nr.	Kastenmasse			Haspel	Aussparung			Preis Fr.
		B	H	T	∅	B	H	T	
AP 20m	KSA20	810	760	220	480				
AP 30m	KSA30	810	760	220	480				
AP 30m	KSA302	950	950	220	58				
AP 40m	KSA40	950	950	220	610				
AP 40m	KSA401	950	950	170	650				
AP 50m	KSA50	950	950	220	650				
UP 20m	KSU20	760	710	210	480	780	730	210	
UP 30m	KSU30	760	710	210	480	780	730	210	
UP 30m	KSU302	900	900	210	580	920	920	210	
UP 40m	KSU40	900	900	210	610	920	920	210	
UP 40m	KSU401	900	900	170	650	920	920	170	
UP 50m	KSU50	900	900	210	650	920	920	210	
	MF1	Mehrpreis Feuerhahn 5/4xStorz							
	MF2	Mehrpreis Feuerhahn 11/2“x Storz							
	MF3	Mehrpreis Feuerhahn 2“xStorz							
	MF4	Minderpreis ohne Feuerhahn							
	AFH	Loch Feuerhahn nach Angabe							
	RAL1	Mehrpreis RAL nach Angabe							

+41 71 511 74 90
info@arserit.ch
www.arserit.ch
ARSERIT GmbH
Bahnhofstrasse 16 Postfach CH-9606 Bütschwil

Löschposten mit Platz für 2 Handfeuerlöscher

Lieferumfang

- **Kasten in Stahlblech grau grundiert**
- Platz für 2 Handfeuerlöscher
- 2-türig mit Griffloch für Auf-/Unterputzmontage
- Ausschwenkbarer Schlauchhaspel, rot pulverbeschichtet
- Löschpostenschlauch ∅ 16/24 / 19/27mm
- Verbindungsschlauch mit Anschluss 1“.
- Mehrzweckstrahlrohr Euro
- Feuerhahn 1 ¼“.
- Schlauchlänge 20-50m
- vorgestanzte Löcher seitlich links/rechts
- **ohne Handfeuerlöscher**

Varianten:
Feuerhahn 1 ¼ x Storz
Feuerhahn 1 ½“ x Storz
Feuerhahn 2“ x Storz
RAL/NCS nach Angabe
Kasten + Haspel rostfrei V2A

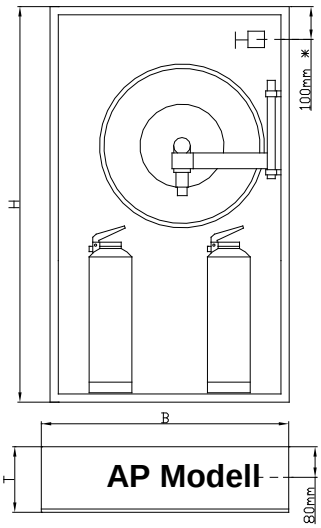

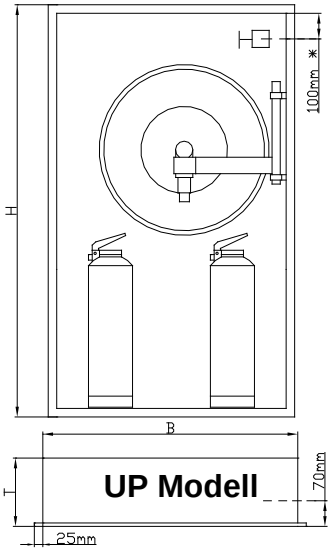

Ausführung	Art Nr.	Kastenmasse			Haspel	Aussparung			Preis Fr.
		B	H	T	∅	B	H	T	
AP 20m	DSA20	790	1660	220	480				
AP 30m	DSA30	790	1660	220	580				
AP 40m	DSA40	790	1660	220	610				
AP 50m	DSA50	790	1660	220	650				
UP 20m	DSU20	560	1610	210	480	580	1630	210	
UP 30m	DSU30	560	1610	210	480	580	1630	210	
UP 40m	DSU40	740	1610	210	610	760	1630	210	
UP 50m	DSU50	740	1610	210	650	760	1630	210	
	MF1	Mehrpreis Feuerhahn 5/4xStorz							
	MF2	Mehrpreis Feuerhahn 11/2“x Storz							
	MF3	Mehrpreis Feuerhahn 2“xStorz							
	MF4	Minderpreis ohne Feuerhahn							
	AFH	Loch Feuerhahn nach Angabe							
	RAL2	Mehrpreis RAL nach Angabe							

Löschposten Offener Haspel

- Ausschwenkbarer Schlauchhaspel. rot pulverbeschichtet
- Wasserführung durch die Achse
- Löschpostenschlauch 16/24, 19/27mm
- Mehrzweckstrahlrohr Euro.
- Verbindungsschlauch mit Raccord.
- Feuerhahn 1 ¼“
- Wandhalter.

Varianten:
Feuerhahn 1 ¼“ x Storz
Feuerhahn 1 ½“ x Storz
Feuerhahn 2“ x Storz

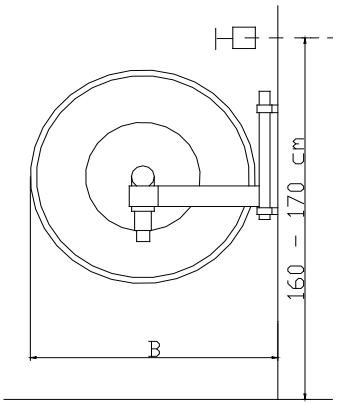

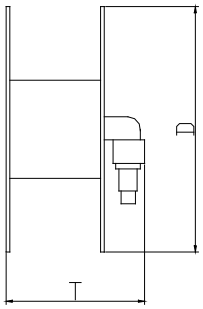

Handkurbel drehbar

Handkurbel fest

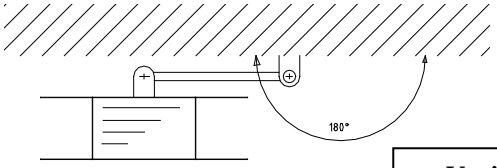

Variante Haspelarm mit Drehgelenk + Wandkonsole

Art Nr.	Schlauch	B	T	D	Preis Fr.
OH20	16/24mm	550	200	480	
OH30	16/24mm	550	210	480	
OH302	19/27mm	550	210	580	
OH40	19/27mm	650	210	610	
OH50	19/27mm	700	210	650	
HK1	Mehrpreis Handkurbel fest				
HK2	Mehrpreis Handkurbel drehbar				
SK1	Mehrpreis Spezialwandkonsole grundiert				
MF1	Mehrpreis Feuerhahn 5/4xStorz				
MF2	Mehrpreis Feuerhahn 11/2“x Storz				
MF3	Mehrpreis Feuerhahn 2“xStorz				
MF4	Minderpreis ohne Feuerhahn				

Löschposten EU Norm / EN 671-1 Standard Schrank

Lieferumfang
- **Kasten in Stahlblech grau grundiert**
- 1-türig mit Stangenschloss für AP/UP
- Ausschwenkbarer Schlauchhaspel, rot pulverbeschichtet
- **Löschpostenschlauch ∅ 25/34mm**
- Verbindungsschlauch mit Storz 50° gekrümmt
- Mehrzweckstrahlrohr Euro 1“
- **Feuerhahn 2“ x Storz**
- Schlauchlänge 20-30m / max. 35m

Varianten:
RAL / NCS nach Angabe
Kasten + Haspel rostfrei V2A

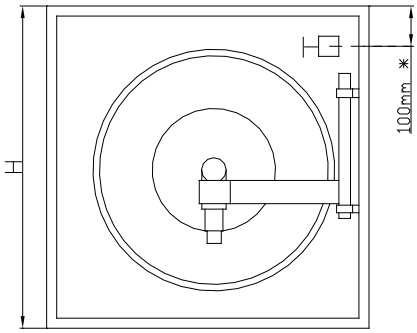

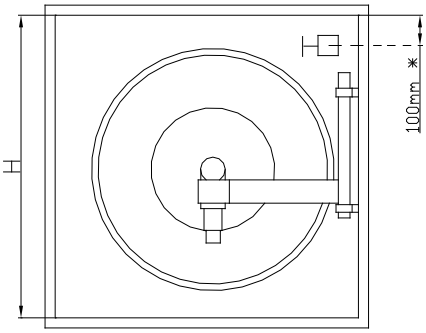

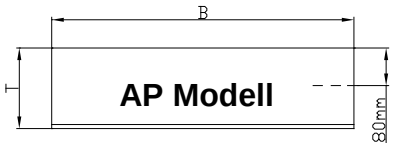

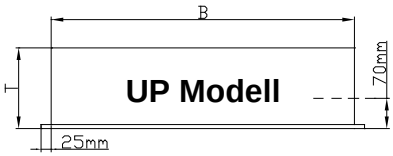

Ausführung	Art Nr.	Kastenmasse			Haspel	Aussparung			Preis Fr.
		B	H	T	∅	B	H	T	
AP 20m	EUSSA20	790	950	220	610				
AP 30m	EUSSA30	790	950	220	650				
AP 35m	EUSSA35	790	950	220	650				
UP 20m	EUSSU20	740	900	210	610	760	920	210	
UP 30m	EUSSU30	740	900	210	650	760	920	210	
UP 35m	EUSSU35	740	900	210	650	760	920	210	
2 vorgestanzte Löcher seitlich rechts/links inkl. Loch Rückwand, Dach + Boden Fr									

Löschposten EU NORM / EN671-1
Löschposten mit Platz für Handfeuerlöscher

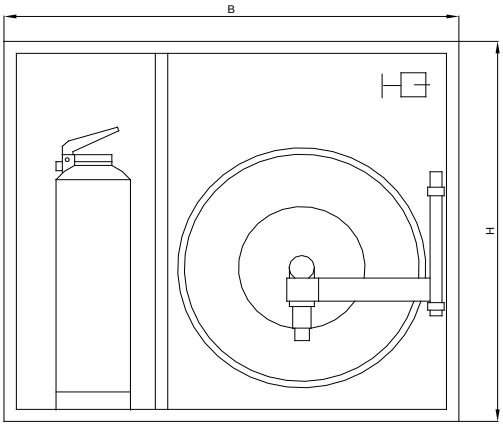

Evt. Ausschnitt Handalarmtaster immer auf Löscherseite

Lieferumfang

- **Kasten in Stahlblech grau grundiert**
- 2-türig mit Stangenschloss für AP/UP
- Ausschwenkbarer Schlauchhaspel, rot pulverbeschichtet
- Trennwand zwischen Haspel und Löscher
- **Löschpostenschlauch ∅ 25/34mm**
- Verbindungsschlauch mit Storz 50° gekrümmt
- Mehrzweckstrahlrohr Euro 1“
- Feuerhahn 2“ x Storz
- Schlauchlänge 20-30m / max. 35m
- Ohne Handfeuerlöscher

Varianten:
RAL / NCS nach Angabe
Kasten + Haspel rostfrei V2A

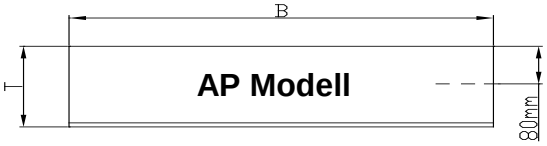

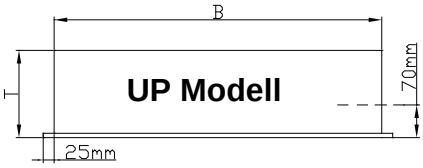

Ausführung	Art Nr.	Kastenmasse			Haspel	Aussparung			Preis Fr.
		B	H	T	∅	B	H	T	
AP	EUKSA20	1090	920	220	610				
AP	EUKSA30	1090	920	220	650				
AP	EUKSA35	1090	920	220	650				
UP	EUKSU20	1050	880	210	610	1070	900	210	
UP	EUKSU30	1050	880	210	650	1070	900	210	
UP	EUKSU35	1050	880	210	650	1070	900	210	

Andere Modelle auch in EU NORM / EN 671-1

Löschposten EU NORM / EN 671-1
Offener Haspel

Auch für Industrie, Gewerbe, Kläranlagen, usw

- Ausschwenkbarer Schlauchhaspel rot pulverbeschichtet
- Wasserführung durch die Achse 1“x1“
- **Löschpostenschlauch ∅ 25/34mm**
- Mehrzweckstrahlrohr Euro 1“
- Verbindungsschlauch mit Storz 50° gekrümmt
- Feuerhahn 2“ x Storz
- Wandhalter.
- Schlauchlänge 20-30m / max. 35m

Varianten:
Rostfreie Ausführung in V2A
Andere Strahlrohre siehe Seite 59 / 60
Andere Schlauchtypen siehe Seite 61

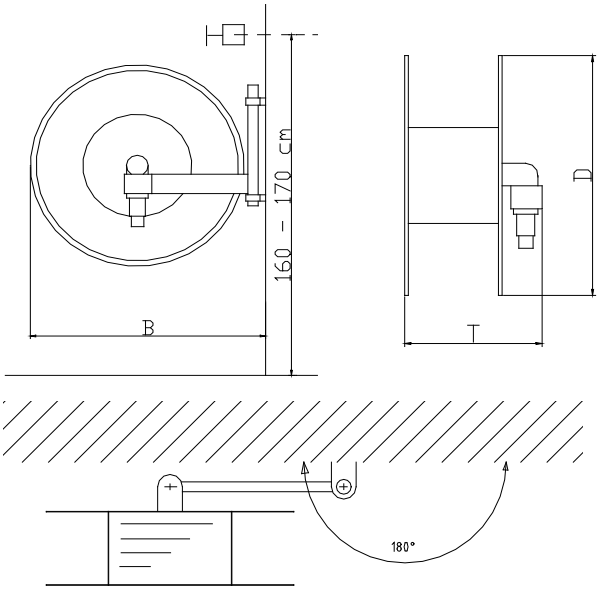

Handkurbel drehbar

Handkurbel fest

Variante Haspelarm mit Drehgelenk + Wandkonsole

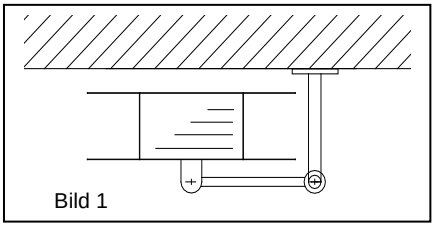

Bild 1

Art Nr.	Schlauch	B	T	D	Preis Fr.
OH20EU	25/34mm	660	220	610	
OH30EU	25/34mm	700	220	650	
OH35EU	25/34mm	700	250	650	
***OH40EU**	**25/34mm**	**700**	**250**	**650**	
***OH45EU**	**25/34mm**	**700**	**250**	**650**	
HK1	Mehrpreis Handkurbel fest				
HK2	Mehrpreis Handkurbel drehbar				
SK1	Mehrpreis Spezialwandkonsole grundiert				
*** nur für Industrie Gewerbe usw.**					

+41 71 511 74 90
info@arserit.ch
www.arserit.ch
ARSERIT GmbH
Bahnhofstrasse 16 Postfach CH-9606 Bütschwil

Löschposten mit Glastüren

Drahtspiegelglas

Lieferumfang:

- Kasten in Stahlblech grau grundiert
- **2-türig Türen in Sicherheitsglas 6mm**
- **Alle Glaskanten geschliffen**
- 4 Scharniere in Messing verchromt
- 2 Magnetschnäpper und 4 Griffhalter
- Ausschwenkbarer Schlauchhaspel rot pulverbeschichtet
- Löschpostenschlauch ∅ 19/27mm
- Verbindungsschlauch mit Anschluss 1“
- Feuerhahn 1 ¼“
- Schlauchlänge 20-50m
- Ohne Handfeuerlöscher

Varianten:
Feuerhahn 1 ¼“, 1 ½“ + 2“xStorz
Kasten RAL/NCS nach Angabe
Kasten rostfrei in V2A 1.4301

Mastercarré

Gerne liefern wir andere Sicherheitsgläser
Wie Parsol, Satinato, grün usw.

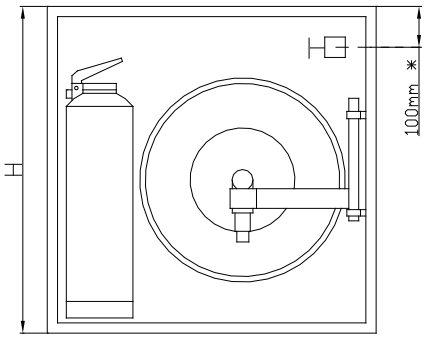

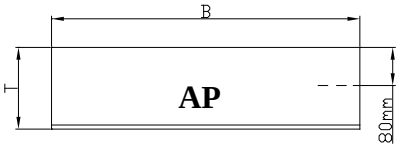

Sicherheitsglas

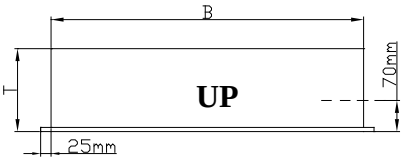

Mass und Preisliste
siehe nächste Seite

+41 71 511 74 90
info@arserit.ch
www.arserit.ch
ARSERIT GmbH
Bahnhofstrasse 16 Postfach CH-9606 Bütschwil

Löschposten mit Glastüren
Mass und Preisliste

Sicherheitsglas					
Ausführung	**Art Nr.**	**B**	**H**	**T**	**Preis Fr.**
AP 20m	KSA20SG	810	760	220	
AP 30m	KSA30SG	810	760	220	
AP 40m	KSA40SG	950	950	220	
AP 50m	KSA50SG	950	950	220	
UP 20m	KSU20SG	760	710	210	
UP 30m	KSU30SG	760	710	210	
UP 40m	KSU40SG	900	900	210	
UP 50m	KSU50SG	900	900	210	

Sicherheitsglas mit Siebdruck Drahtspiegelglaseffekt					
Ausführung	**Art Nr.**	**B**	**H**	**T**	**Preis Fr.**
AP 20m	KSA20DG	810	760	220	
AP 30m	KSA30DG	810	760	220	
AP 40m	KSA40DG	950	950	220	
AP 50m	KSA50DG	950	950	220	
UP 20m	KSU20DG	760	710	210	
UP 30m	KSU30DG	760	710	210	
UP 40m	KSU40DG	900	900	210	
UP 50m	KSU50DG	900	900	210	

Sicherheitsglas Typ Mastercarré					
Ausführung	**Art Nr.**	**B**	**H**	**T**	**Preis Fr.**
AP 20m	KSA20MR	810	760	220	
AP 30m	KSA30MR	810	760	220	
AP 40m	KSA40MR	950	950	220	
AP 50m	KSA50MR	950	950	220	
UP 20m	KSU20MR	760	710	210	
UP 30m	KSU30MR	760	710	210	
UP 40m	KSU40MR	900	900	210	
UP 50m	KSU50MR	900	900	210	

Lieferung aller Kasten-Typen und Masse möglich

Feuerlöschposten mit Wetterschutzdach

Lieferumfang

- **Kasten in Stahlblech grundiert und in RAL3001 lackiert mit Wetterschutzdach**
- 2-türig mit Griffloch für Auf-/Unterputzmontage
- Ausschwenkbarer Schlauchhaspel, rot pulverbeschichtet
- Löschpostenschlauch ∅ 16/24 / 19/27mm
- Verbindungsschlauch mit Anschluss 1“.
- Platz für Feuerlöscher
- Mehrzweckstrahlrohr Euro
- Feuerhahn 1 ¼“.
- Schlauchlänge 20-50m
- Ohne Handfeuerlöscher

Varianten:
Feuerhahn 1 ¼ x Storz
Feuerhahn 1 ½“ x Storz
Feuerhahn 2“ x Storz
Kasten + Haspel rostfrei in V2A

Ausführung	Art Nr.	Kastenmasse			Haspel	Preis Fr.
		B	H	T	∅	
AP 20m	KSA20WS	950	950	220	580	
AP 30m	KSA30WS	950	950	220	580	
AP 40m	KSA40WS	950	950	220	610	
AP 50m	KSA50WS	950	950	220	650	

Feuerlöschposten isoliert mit Wetterschutzdach

Lieferumfang

- **Kasten in Stahlblech grundiert mit Wetterschutzdach kplt. isoliert mit Heizung**
- 2-türig mit Griffloch für Auf-/Unterputzmontage
- Ausschwenkbarer Schlauchhaspel, rot pulverbeschichtet
- Löschpostenschlauch ∅ 16/24 / 19/27mm
- Verbindungsschlauch mit Anschluss 1“.
- Platz für Feuerlöscher
- Mehrzweckstrahlrohr Euro
- Feuerhahn 1 ¼“.
- Schlauchlänge 20-50m
- Ohne Handfeuerlöscher
- Heizung 230V 100W IP 65

Ausführ	Art Nr.	Kastenmasse			Haspel	Preis Fr.
		B	H	T	∅	
AP 20m	KSA20WSIS	980	980	260	580	
AP 30m	KSA30WSIS	980	980	260	580	
AP 40m	KSA40WSIS	980	980	260	610	
AP 50m	KSA50WSIS	980	980	260	650	
Wir produzieren jede Kastengrösse auf Anfrage						

Löschposten ohne Zargen

Lieferumfang
- **Kasten in Stahlblech grau grundiert 3mm verstärkt**
- **Ohne Zargen mit innenliegenden Türscharnieren**
- **AP als UP versetzt**
- 2-türig mit Griffloch für Auf-/Unterputzmontage
- Ausschwenkbarer Schlauchhaspel, rot pulverbeschichtet
- Löschpostenschlauch ∅ 16/24 / 19/27mm
- Verbindungsschlauch mit Anschluss 1“.
- Mehrzweckstrahlrohr Euro
- Feuerhahn 1 ¼“.
- Schlauchlänge 20-50m
- Ohne Handfeuerlöscher

Varianten:
Feuerhahn 1 ¼ x Storz
Feuerhahn 1 ½“ x Storz
Feuerhahn 2“ x Storz
RAL / NCS nach Angabe
Kasten + Haspel in rostfrei V2A

Ausführung	Art Nr.	Kastenmasse			Platz für Löscher	Haspel	Preis Fr.
		B	H	T		∅	
AP 20m	KSA20OZ	900	900	210	1	480	
AP 30m	KSA30OZ	900	900	210	1	580	
AP 40m	KSA40OZ	900	900	210	1	610	
AP 50m	KSA50OZ	900	900	210	1	650	
	MF1	Mehrpreis Feuerhahn 5/4xStorz					
	MF2	Mehrpreis Feuerhahn 11/2“x Storz					
	MF3	Mehrpreis Feuerhahn 2“xStorz					
	MF4	Minderpreis ohne Feuerhahn					
	AFH	Loch Feuerhahn nach Angabe					
	RAL1	Mehrpreis Ral nach Angabe					

Löschposten mit Ei 30/ 60 Verkleidung z.B. Leichtbauwände

Lieferumfang
- **Kasten in Stahlblech grau grundiert**
- **Ei30 Verkleidung seitlich/oben/unten und Rückwand**
- 2-türig mit Griffloch für Auf-/Unterputzmontage
- Ausschwenkbarer Schlauchhaspel, rot pulverbeschichtet
- Löschpostenschlauch ∅ 16/24 / 19/27mm
- Verbindungsschlauch mit Anschluss 1“.
- Mehrzweckstrahlrohr Euro
- Feuerhahn 1 ¼“.
- Schlauchlänge 20-50m

Varianten:
Ausführung in Ei60
Feuerhahn 1 ¼ x Storz
Feuerhahn 1 ½“ x Storz
Feuerhahn 2“ x Storz
RAL / NCS nach Angabe
Kasten + Haspel rostfrei V2A

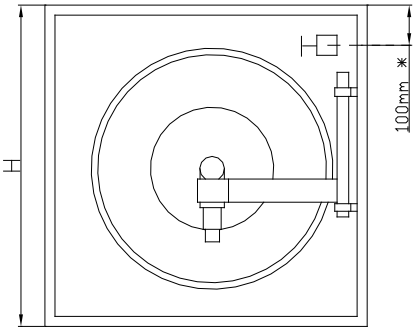

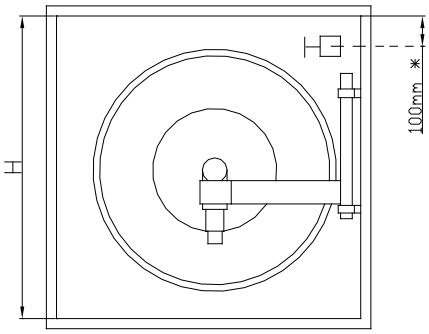

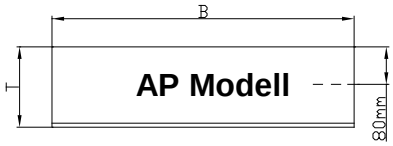

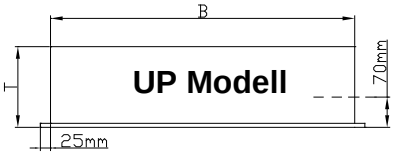

Ausführung	Kastenmasse			Haspel	Aussparung			Preis kplt.
	B	H	T	∅	B	H	T	
KSU40EI60	940	940	230	610	960	960	230	

+41 71 511 74 90
info@arserit.ch
www.arserit.ch
ARSERIT GmbH
Bahnhofstrasse 16 Postfach CH-9606 Bütschwil

Ausschnitt für Handalarmtaster und Schlosssysteme

Kaba 5000 Schloss

4 Kant Schloss

- **Ausschnitt immer Vis à vis Feuerhahn**
- **Grösse nach Angabe**

Detail: HAT Ausschnitt

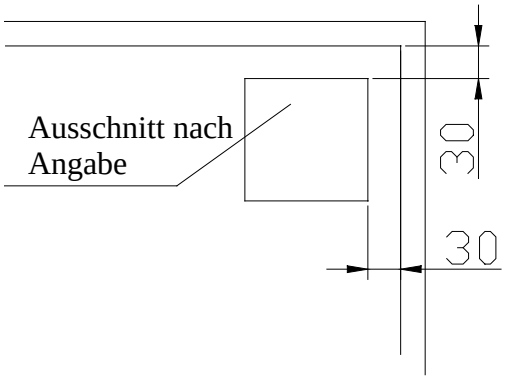

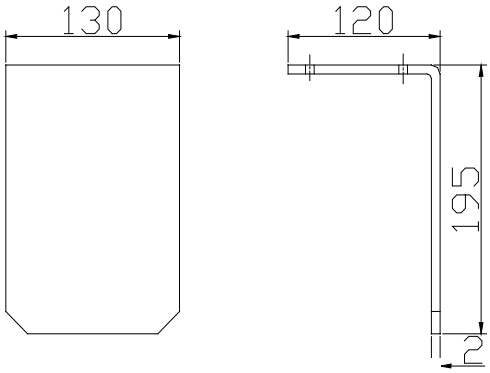

Universalhalter grundiert

Mehrpreise zu Standardlöschposten		
Art. Nr.		**Preis Fr.**
1000	Ausschnitt Handalarmtaster	
1001	Universalhalter HAT	
1002	Kaba 5000 Schloss eingebaut	
1003	Kaba 5000 Schloss und Einschlagscheibe eingebaut	
1004	4-Kant Schloss	
Im Preis ist 1 Schlüssel gerechnet Mehrpreis pro Stück Fr.		

Standfuss zu Löschposten

Lieferumfang
- Standfuss in Stahlblech grau grundiert
- mit 4 Loch für Bodenbefestigung

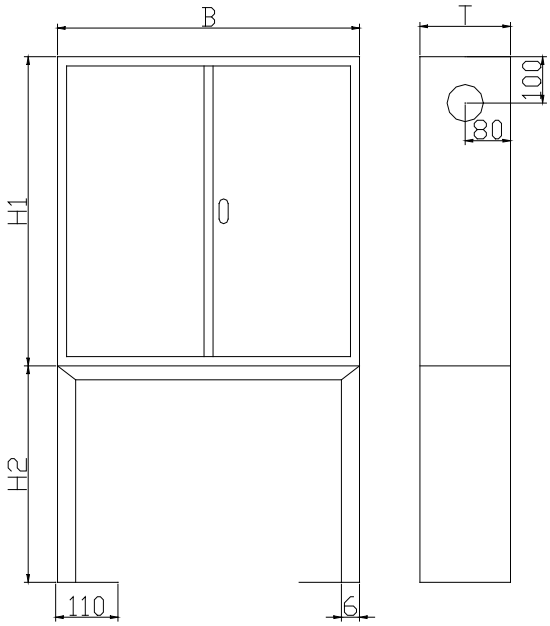

Art Nr.	Kastenmasse			Haspel	Untergestell				Preis
	B	H1	T	∅	B	H2	T	Passend zu Kasten	Standfuss ohne Löschposten
SF1000	790	950	220	480	790	800	220	SSA20-50	
SF1001	810	760	220	480	810	810	220	KSA20-30	
SF1002	950	950	220	610	950	800	220	KSA40-50	
SF1003	790	1660	220	580-650	790	150	220	DSA20-50	

Kasten mit umlaufendem Stahlrohrrahmen

- **Kasten mit umlaufendem Stahlrohrrahmen**
- Kasten aus Stahlblech grundiert umlaufender Stahlrohrrahmen 60/60mm
  Bodenbefestigungsplatten mit je 4 Löchern
- Ausschwenkbarer Schlauchhaspel,
  rot pulverbeschichtet
- Löschpostenschlauch 16/24, 19/27mm
- Mehrzweckstrahlrohr
- Platz für Handfeuerlöscher
- Verbindungsschlauch mit Anschluss G1“
- Feuerhahn 11/4“
- ohne Loch Feuerhahn
- ohne Handfeuerlöscher

Varianten:
Feuerhahn 1 ¼ x Storz
Feuerhahn 1 ½“ x Storz
Feuerhahn 2“ x Storz
RAL / NCS nach Angabe
Ausführung rostfrei V2A

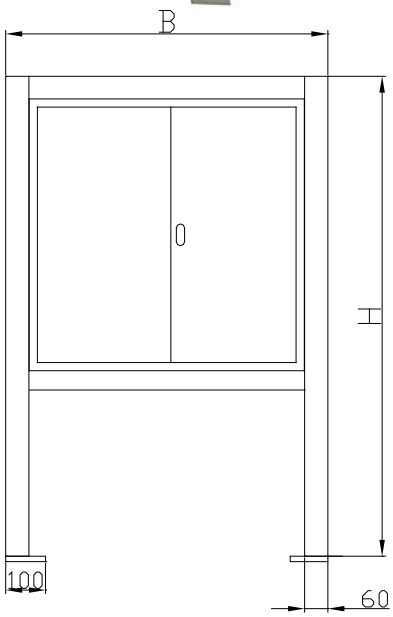

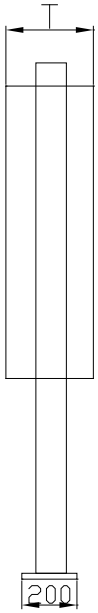

Ausführung	Art. Nr.	Masse mit Rahmen			Haspel	Preis Fr.
		B	H	T	∅	
AP 20m	KSA20SR	1070	1760	220	580	
AP 30m	KSA30SR	1070	1760	220	580	
AP 40m	KSA40SR	1070	1760	220	610	
AP 50m	KSA50SR	1070	1760	220	650	
AP 40m	DSA40SR	1070	1760	220	610	
PS: Kasten muss mit Stahlrohrrahmen zusammen bestellt werden						

Beheizter isolierter Löschposten

Abbildung Typ KSA40 ISO

Abbildung Typ DSA40 ISO

- **Löschposten isoliert mit Heizung**
- Kasten aus Stahlblech grau grundiert
- **Doppelwandig ringsum isoliert 20mm.**
- mit Türverschluss
- Ausschwenkbarer Schlauchhaspel, rot pulverbeschichtet
- Feuerlöschpostenschlauch 16/24, 19/27mm
- Mehrzweckstrahlrohr Euro
- Verbindungsschlauch mit Anschluss 1“
- Feuerhahn 11/4“
- Heizung in rostfreier Ausführung mit integriertem Thermostat 230V/200Watt IP 65
  Ohne Handfeuerlöscher
  Ohne Loch für Feuerhahn

Varianten:
Feuerhahn 1 ¼ x Storz
Feuerhahn 1 ½“ x Storz
Feuerhahn 2“ x Storz
RAL / NCS nach Angabe
2-türig
Mit Wetterschutzdach
Ausführung rostfrei V2A

Heizung
230V 200W

Standfuss zu ISO Kasten

Ausführung	Art Nr.	Kastenmasse			Platz Löscher	Haspel	Aussparung			Preis Kplt.	Preis Kasten +Heizung
		B	H	T		∅	B	H	T		
AP 30m	SSA30iso	820	980	260		580					
AP 40m	SSA40iso	820	980	260		610					
AP 50m	SSA50iso	820	980	260		650					
AP 30m	KSA30iso	980	980	260	1	580					
AP 40m	KSA40iso	980	980	260	1	610					
AP 50m	KSA50iso	980	980	260	1	650					
AP 30m	DSA30iso	840	1700	260	2	580					
AP 40m	DSA40iso	840	1700	260	2	610					
AP 50m	DSA50iso	840	1700	260	2	650					
UP 30m	KSU30iso	940	940	260	1	580	960	960	260		
UP 40m	KSU40iso	940	940	260	1	610	960	960	260		
UP 50m	KSU50iso	940	940	260	1	650	960	960	260		
UP 30m	DSU30iso	780	1650	240	2	580	800	1670	240		
UP 40m	DSU40iso	780	1650	240	2	610	800	1670	240		
UP 40m	DSU50iso	780	1650	240	2	650	800	1670	240		
Standfuss SSA 50	SF1005	820	750	260							
Standfuss KSA 50	SF1006	980	720	260							
Standfuss DSA 50	SF1007	840	150	260							
Heizung 230V/200W	6040										

Löschposten rostfrei in V2A

- **Kasten aus Edelstahl V2A aussen geschliffen**
- 2 Türen mit Klavierband längsseitig
- Haspel in Edelstahl, aussen geschliffen
- Löschpostenschlauch 16/24, 19/27
- Mehrzweckstrahlrohr Euro
- Verbindungsschlauch mit Anschluss G1“
- Feuerhahn 1 ¼“ vernickelt
- Ohne Handfeuerlöscher

Varianten:
Haspel Standardausführung RAL 3001
Andere Kastenmasse
Feuerhahn 1 ¼“ / 1 ½ “ / 2“ Storz vernickelt
Kasten in V4A
Haspel in V4A

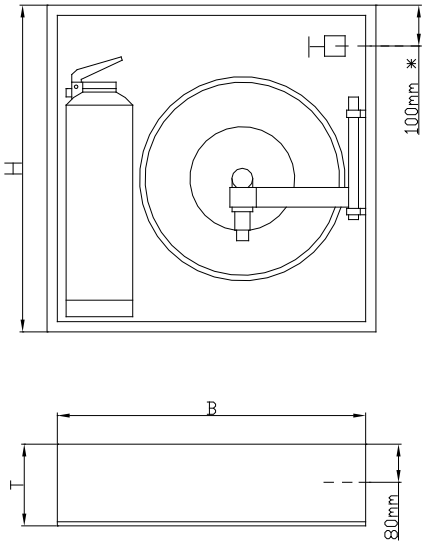

Ausführung	B	H	T	∅	Art Nr. Kasten + Haspel V2A	Kasten V2A Haspel V2A Preis Fr.	Art Nr. Kasten V2A Haspel RAL	Kasten V2A Haspel RAL Preis Fr.	Nur Kasten Preis Fr.
AP 20m	950	950	220	610	KSAR20R		KSAR20		
AP 30m	950	950	220	610	KSAR30R		KSAR30		
AP 40m	950	950	220	610	KSAR40R		KSAR40		
AP 50m	950	950	220	610	KSAR50R		KSAR50		
AP 20m	790	1660	220	480	DSAR20R		DSAR20		
AP 30m	790	1660	220	610	DSAR30R		DSAR30		
AP 40m	790	1660	220	610	DSAR40R		DSAR40		
AP 50m	790	1660	220	610	DSAR50R		DSAR50		
UP 20m	900	900	210	480	KSUR20R		KSUR20		
UP 30m	900	900	210	480	KSUR30R		KSUR30		
UP 40m	900	900	210	610	KSUR40R		KSUR40		
UP 50m	900	900	210	610	KSUR50R		KSUR50		
UP 20m	560	1610	210	480	DSUR20R		DSUR20		
UP 30m	560	1610	210	480	DSUR30R		DSUR30		
UP 40m	740	1610	210	610	DSUR40R		DSUR40		
UP 50m	740	1610	210	610	DSUR50R		DSUR50		

Offener Haspel in Edelstahl V2A 1.4301

- **Ausschwenkbarer Schlauchhaspel in Edelstahl V2A 1.4301**
- Achse Messingguss vernickelt
- Wasserschlauch 16/24, 19/27
- Mehrzweckstrahlrohr Unifighter C7 mit Vollgummiummantelung
- Verbindungsschlauch mit 1“ Anschluss
- Feuerhahn 1 ¼“
- Wandkonsole in V2A

Varianten:
Haspelscheiben in V4A
Handkurbel
Feuerhahn 1 ¼“/ 11/2“ / 2“x Storz
Waschpistole
Andere Wasserschläuche siehe Seite 61
Andere Strahlrohre siehe Seite 59 / 60

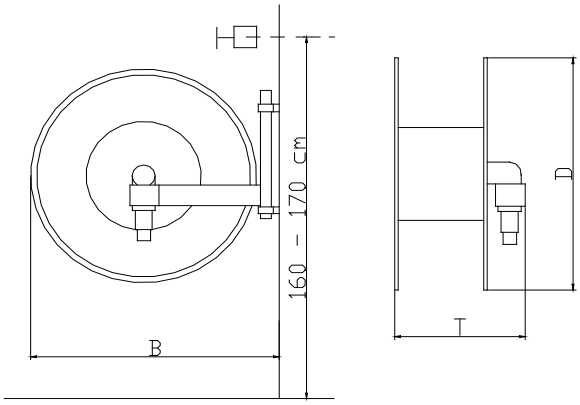

Art. Nr.	Schlauch	B	T	D	Preis Fr.
OH20R	16/24mm	550	200	480	
OH30R	16/24mm	550	210	480	
OH40R	19/27mm	650	210	610	
OH50R	19/27mm	650	250	610	
Variante: Schlauchhaspel rostgeschützt (für Industrie + Landwirtschaft)					
Halterung + Wandkonsole verzinkt mit Haspelscheibe V2A					
OH20RI	16/24mm	550	200	480	
OH30RI	16/24mm	550	210	480	
OH40RI	19/27mm	650	210	610	
OH50RI	19/27mm	650	250	610	
Hv4A	Mehrpreis Haspelscheiben in V4A				
HK1	Mehrpreis Handkurbel fest				
HK2	Mehrpreis Handkurbel drehbar				
SK1	Mehrpreis Spezialwandkonsole grundiert				
MF1	Mehrpreis Feuerhahn 5/4xStorz				
MF2	Mehrpreis Feuerhahn 11/2“x Storz				
MF3	Mehrpreis Feuerhahn 2“xStorz				
MF4	Minderpreis ohne Feuerhahn				

Offener Haspel in Edelstahl V2A für Food und Trinkwasserbereich

- **Ausschwenkbarer Schlauchhaspel in Edelstahl V2A 1.4301**
- Achse Messinguss vernickelt
- Food Trinkwasserschlauch
- Warmwasserwaschpistole mit Vollgummiummantelung
- Verbindungsschlauch mit 1“ Anschluss
- Feuerhahn 1 ¼“
- Wandkonsole in V2A

Varianten:
Haspelscheiben in V4A
Handkurbel
Feuerhahn 1 ¼“/ 11/2“ / 2“x Storz
Andere Strahlrohre siehe Seite 59 / 60
Andere Wasserschläuche siehe Seite 61

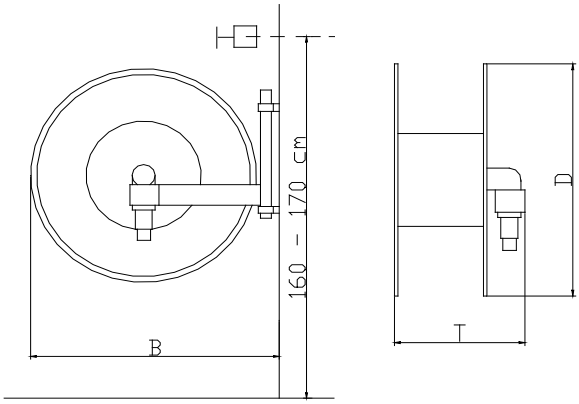

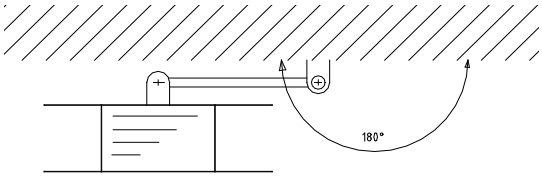

Art. Nr.	Schlauch	B	T	D	Preis Fr.
OH20RT	16/24mm	550	200	480	
OH30RT	16/24mm	550	210	480	
OH40RT	19/27mm	650	210	610	
OH50RT	19/27mm	650	250	610	
Hv4A	Mehrpreis Haspelscheiben in V4A				
HK1	Mehrpreis Handkurbel fest				
HK2	Mehrpreis Handkurbel drehbar				
SK1	Mehrpreis Spezialwandkonsole grundiert				
MF1	Mehrpreis Feuerhahn 5/4xStorz				
MF2	Mehrpreis Feuerhahn 11/2“x Storz				
MF3	Mehrpreis Feuerhahn 2“xStorz				
MF4	Minderpreis ohne Feuerhahn				

Löschposten EU NORM / EN 671-1
Offener Haspel

Auch für Industrie, Gewerbe, Kläranlagen, usw

- **Ausschwenkbarer Schlauchhaspel in Edelstahl V2A 1.4301**
- Achse Messinguss vernickelt
- **Wasserschlauch 25/34mm**
- Mehrzweckstrahlrohr Unifighter C10 mit Handgriff 150l/min
- Verbindungsschlauch mit Storz
- Feuerhahn 2“ x Storz
- Wandkonsole in V2A

Varianten:
Haspelscheiben in V4A
Handkurbel
Waschpistole
Andere Wasserschläuche siehe Seite 61
Andere Strahlrohre siehe Seite 59/60

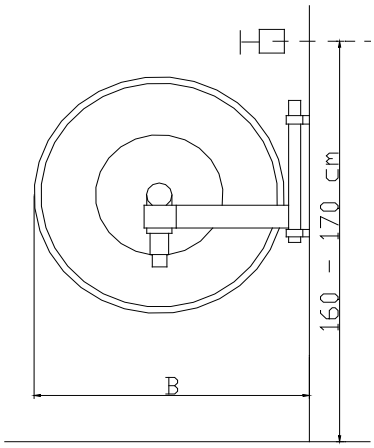

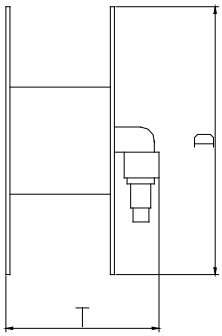

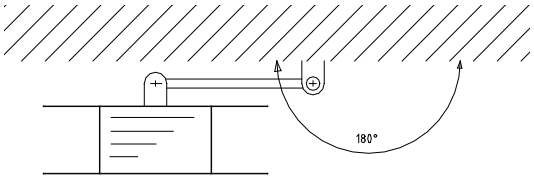

Art Nr.	Schlauch	B	T	D	Preis Fr.
OH20REU	25/34mm	650	220	610	
OH30REU	25/34mm	700	220	650	
OH40REU	25/34mm	700	250	650	
OH50REU	25/34mm	700	250	650	
Hv4A	Mehrpreis Haspelscheiben in V4A				
HK1	Mehrpreis Handkurbel fest				
HK2	Mehrpreis Handkurbel drehbar				
SK1	Mehrpreis Spezialwandkonsole grundiert				
MF1	Mehrpreis Feuerhahn 5/4xStorz				
MF2	Mehrpreis Feuerhahn 11/2“x Storz				
MF3	Mehrpreis Feuerhahn 2“xStorz				
MF4	Minderpreis ohne Feuerhahn				

Schlauchhaspel rostfrei robuste Ausführung

- **Schlauchhaspel kplt. in Edelstahl V2A**
- Schlauchhaspel in V2A poliert
- Schwenkbar 90° / Fixmontage
- Achse 1“ x 1“ in V2A
- Wasserschlauch 16/24mm oder 19/27mm
- Mehrzweckstrahlrohr Unifighter C7 umstellbar für Voll und Sprühstrahl mit Vollgummiummantelung
- Zuleitung mit ¾“ oder 1“ Raccord
- Handkurbel

Varianten:

Feuerhahn 1 ¼“

Feuerhahn 1 ¼“/ 11/2“ / 2“x Storz

schwenkbar

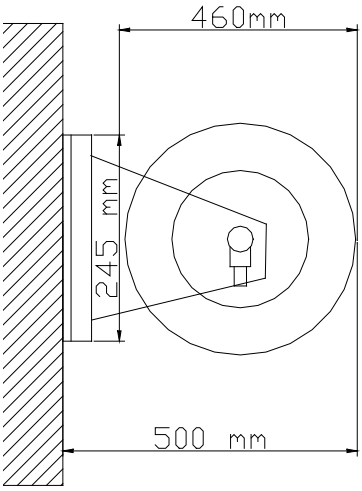

Fixmontage

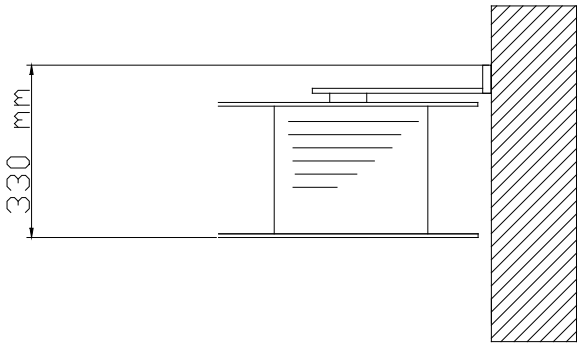

Ausführung	Art. Nr.	Schlauch-	Schlauch	Preis Fr.
schwenkbar	H955920	20	16/24	
schwenkbar	H955930	30	16/24	
schwenkbar	H955940	40	16/24	
schwenkbar	H956020	20	19/27	
schwenkbar	H956030	30	19/27	
schwenkbar	H956040	40	19/27	
Fixmontage	H955720	20	16/24	
Fixmontage	H955730	30	16/24	
Fixmontage	H955740	40	16/24	
Fixmontage	H955820	20	19/27	
Fixmontage	H955830	30	19/27	
Fixmontage	H955840	40	19/27	
Leer schw.	H956040L			
Leer Fix	H955840L			

Auszughaspel für bauseitige Nische

- **Auszug-Schiebelement grundiert.**
- **Hinten und vorne kugelgelagert.**
- **Für Rechts- und Linksmontage**
- Ausschwenkbarer Schlauchhaspel, rot pulverbeschichtet
- Löschpostenschlauch 16/24, 19/27mm
- Mehrzweckstrahlrohr Euro
- Feuerhahn 1 ¼“
- **Nischenmasse B x H x T: 320 x 920 x 790 mm**

Variante:
Feuerhahn 1 ¼“, 1 ½“ + 2“ x Storz

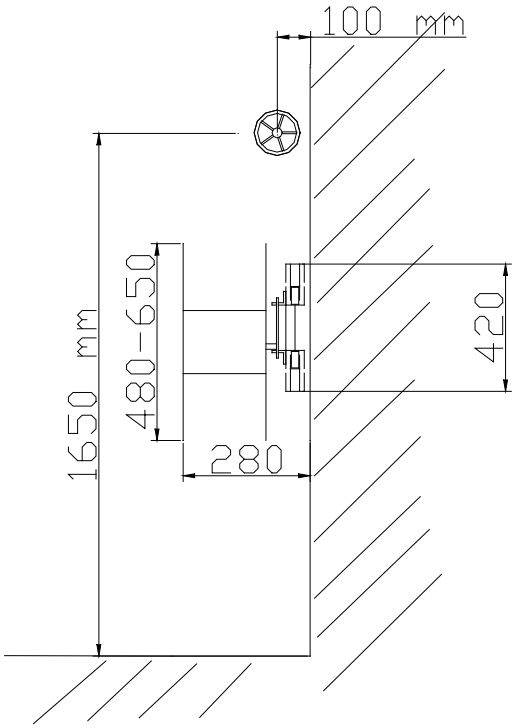

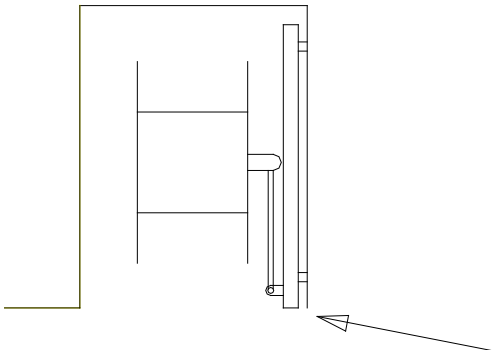

Element muss immer Vorderkante Ecke bündig montiert werden

Ausführung	Art Nr.	Aussparung			Haspel	Preis Fr.
		B	H	T	∅	
20m	SE20	320	920	790	480	
30m	SE30	320	920	790	480	
40m	SE40	320	920	790	610	
50m	SE50	320	920	790	650	

Auszughaspel für bauseitige Nische

- **Auszug-Schiebelement grundiert.**
- **Für Rechts- und Linksmontage**
- Ausschwenkbarer Schlauchhaspel, rot pulverbeschichtet
- Löschpostenschlauch 16/24, 19/27 + 25/34mm
- Mehrzweckstrahlrohr Euro
- Feuerhahn 1 ¼“

Variante:
Feuerhahn 1 ¼“, 1 ½“ + 2“ x Storz
Strahlrohre siehe Seite
Ausführung nach EU – NORM / EN 671-1

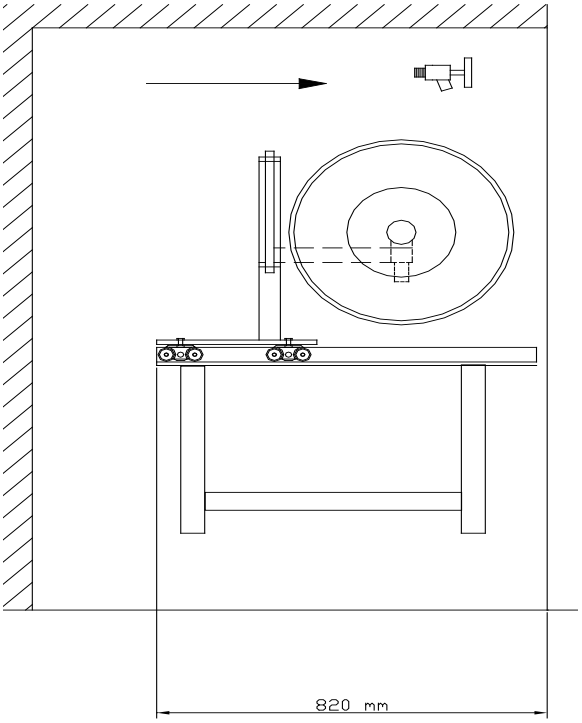

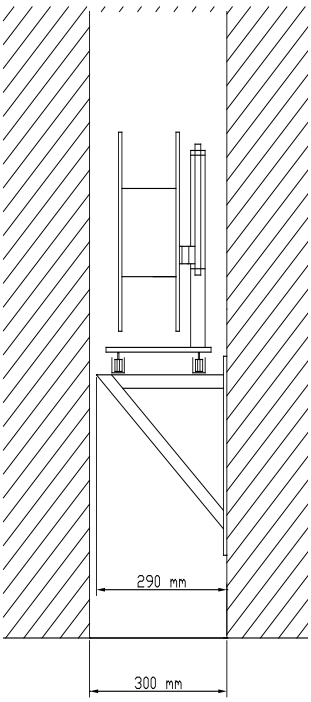

Ausführung	Art Nr.	Haspel	Preis
		∅	
20m	SES20	480	
30m	SES30	480	
40m	SES40	610	
50m	SES50	650	

+41 71 511 74 90
info@arserit.ch
www.arserit.ch
ARSERIT GmbH
Bahnhofstrasse 16 Postfach CH-9606 Bütschwil

Kasten mit Auszughaspel

- **Kasten aus Stahlblech, grundiert, Tür Band rechts**
- Schiebeelement grundiert, mehrfach gelagert
  Halterung Haspel + Arretierung
- Ausschwenkbarer Schlauchhaspel, rot
  pulverbeschichtet
- Löschpostenschlauch 16/24, 19/27mm
- Mehrzweckstrahlrohr Euro
- Verbindungsschlauch mit Anschluss 1“
- Feuerhahn 1 ¼“
- Ohne Loch FH

Ausführung	Art Nr.	Kastenmasse			Aussparung			Haspel	Preis Fr.
		B	H	T				∅	
AP 20m	SELA20K	350	950	820				610	
AP 30m	SELA30K	350	950	820				610	
AP 40m	SELA40K	350	950	820				610	
AP 50m	SELA50K	350	950	820				650	
UP 20m	SELU20K	300	900	820	320	920	820	610	
UP 30m	SELU30K	300	900	820	320	920	820	610	
UP 40m	SELU40K	300	900	820	320	920	820	610	
UP 50m	SELU50K	300	900	820	320	920	820	650	

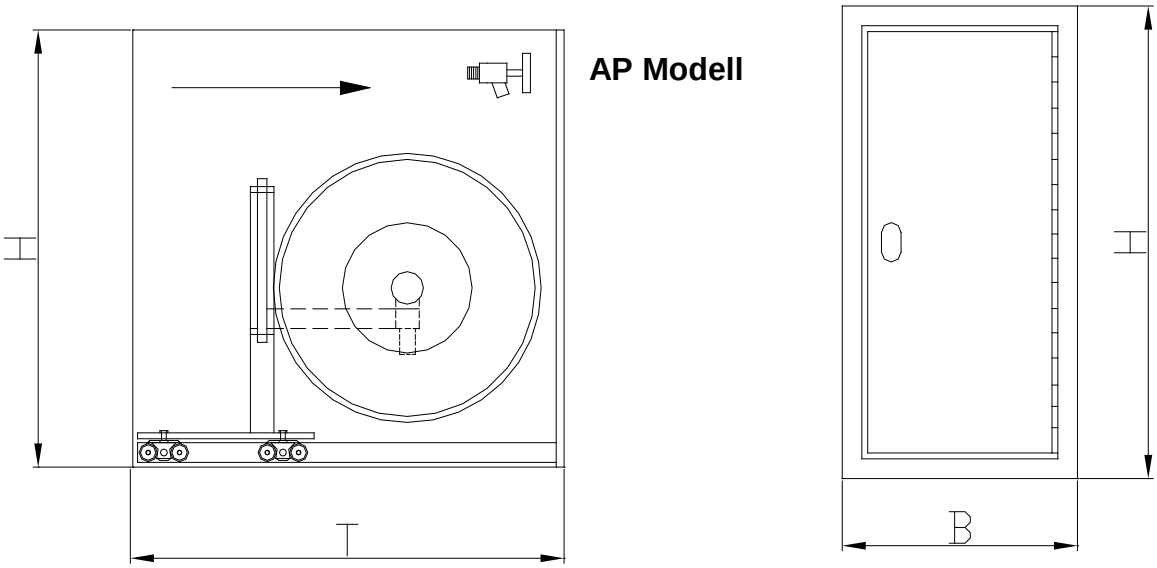

AP Modell

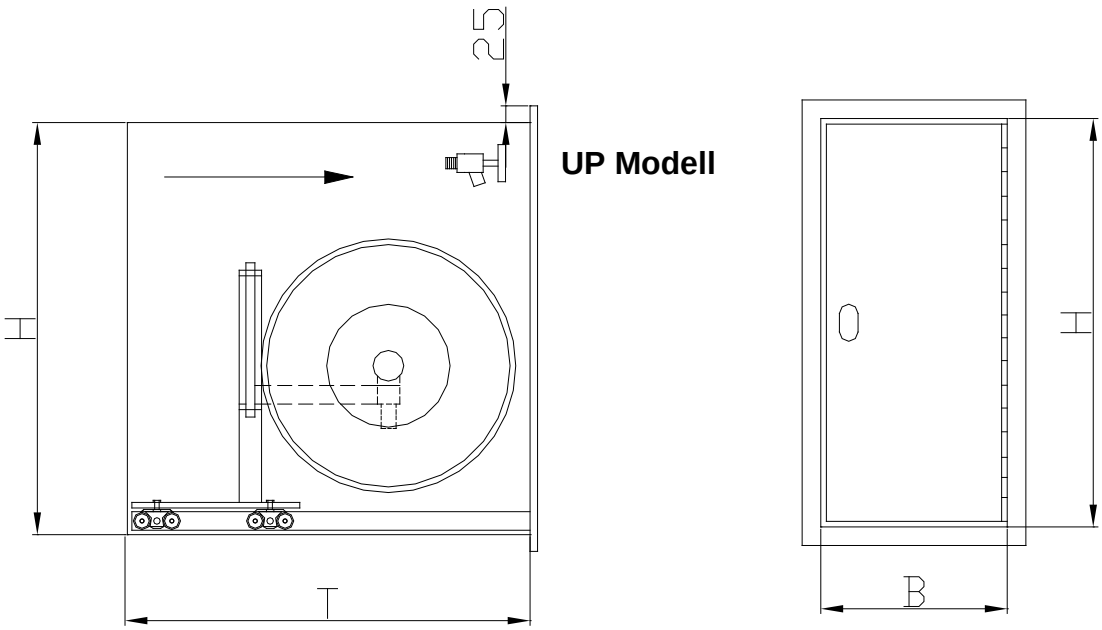

UP Modell

Kasten mit Auszughaspel und Platz für Feuerlöscher

- **Kasten aus Stahlblech, grundiert, 2 Türen Band rechts**
- Mittelteil verstärkt
- Oben Haspelauszug
- Schiebeelement grundiert, mehrfach gelagert
  Halterung Haspel + Arretierung
- Unten Platz für 1 Löschgerät ohne Auszug
- Ausschwenkbarer Schlauchhaspel, rot pulverbeschichtet
- Löschpostenschlauch 16/24, 19/27mm
- Mehrzweckstrahlrohr Euro
- Verbindungsschlauch mit Anschluss 1“
- Feuerhahn 1 ¼“
- Ohne Loch FH
- Ohne Handfeuerlöscher

Varianten:
Feuerhahn 11/4“, 11/2“ + 2“ Storz
Haspel unten und Löscher oben
Kasten in rostfreier Ausführung V2A
Haspel in rostfreier Ausführung V2A
Auszug für Feuerlöscher unten
Ausführung nach EU – NORM mit 30 Meter 25/ 43 m
Schlauch + FH 29x Storz / EN 671-1
Kasten isoliert

Ausführung	ART Nr.	Kastenmasse			Aussparung			Haspel	Preis Fr.
		B	H	T	B	H	T	∅	
AP 20m	SELA20	350	1950	820				610	
AP 30m	SELA30	350	1950	820				610	
AP 40m	SELA40	350	1950	820				610	
AP 50m	SELA50	350	1950	820				650	
UP 20m	SELU20	300	1900	790	320	1920	790	610	
UP 30m	SELU30	300	1900	790	320	1920	790	610	
UP 40m	SELU40	300	1900	790	320	1920	790	610	
UP 50m	SELU50	300	1900	790	320	1920	790	610	
	LSELA	Mehrpreis unten Auszug für Feuerlöscher							

AP Modell

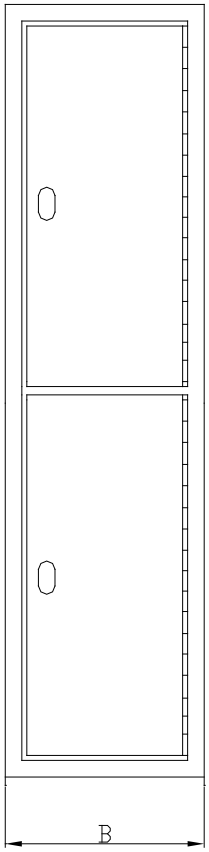

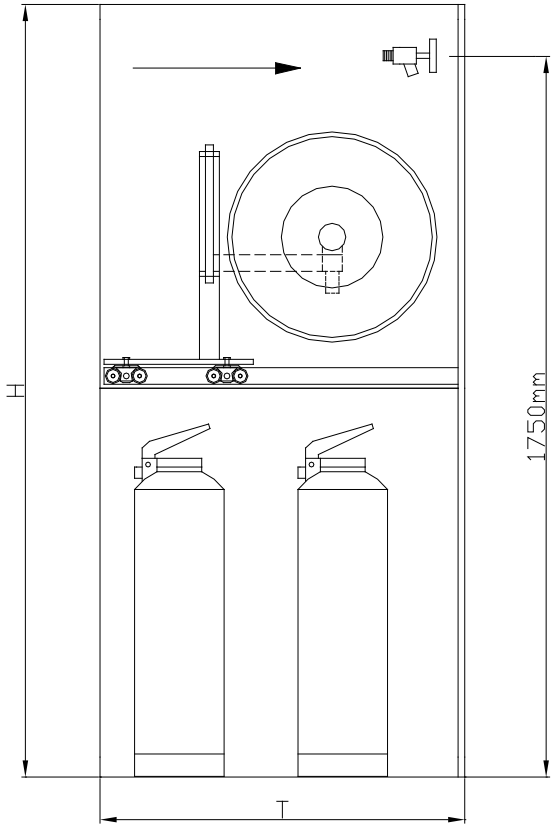

UP Modell

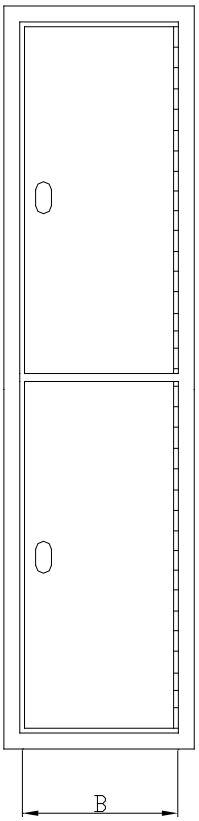

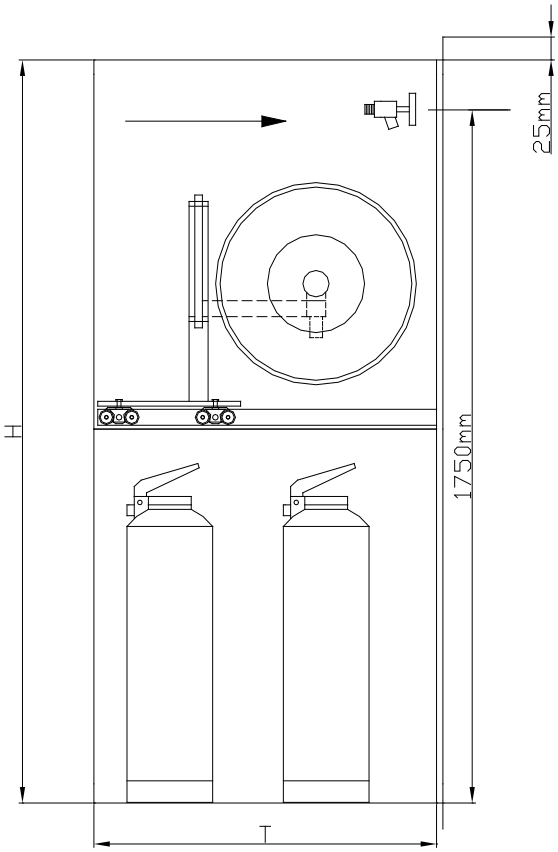

+41 71 511 74 90
info@arserit.ch
www.arserit.ch
ARSERIT GmbH
Bahnhofstrasse 16 Postfach CH-9606 Bütschwil

Kasten beidseitig öffnend z.B. Steigschächte

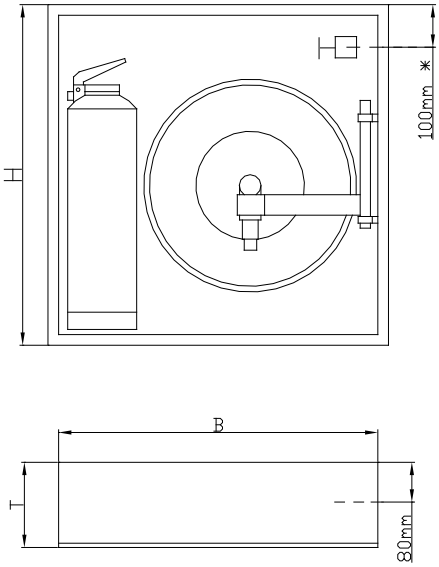

- **Kasten AP- Modell in Stahlblech grundiert**
- 4-türig mit Griffloch für Unterputzmontage
- beidseitig bedienbar
- Ausschwenkbarer Schlauchhaspel, rot pulverbeschichtet
- Löschpostenschlauch ∅ 16/24 / 19/27mm
- Verbindungsschlauch mit Anschluss 1“.
- Platz für Feuerlöscher
- Mehrzweckstrahlrohr Euro
- Feuerhahn 1 ¼“.
- Schlauchlänge 20-50m
- vorgestanzte Löcher seitlich links/rechts
- ohne Feuerlöscher

Variante:
Feuerhahn 1 ¼ x Storz
Feuerhahn 1 ½“ x Storz /
Feuerhahn 2“ x Storz
RAL/NCS nach Angabe
Kasten + Haspel rostfrei V2A
Hintere Türen Ei 30

Art Nr.	Kastenmasse			Haspel	Preis Fr.
	B	H	T	∅	
KSA204	950	950	220	610	
KSA304	950	950	220	610	
KSA404	950	950	220	610	
KSA504	950	950	220	650	

+41 71 511 74 90
info@arserit.ch
www.arserit.ch
ARSERIT GmbH
Bahnhofstrasse 16 Postfach CH-9606 Bütschwil

Depot – Kasten für Feuerwehrschläuche und Zubehör

- Kasten in Stahlblech grundiert und RAL3001 pulverbeschichtet
- 2-türig mit Griffloch
- Je nach Inhalt Halterung und Befestigung montiert

Inhaltsmöglichkeit:

- Feuerwehrschläuche 55 oder 75er
- Hohlstrahlrohre
- Turbospritzen
- Verteiler
- Hydrantenschlüssel
- usw.

Varianten:

Kasten mit Wetterschutzdach
Stangenschloss mit Drehgriff und Kaba 5000 Schloss/4 Kant Schloss
Standfüsse
In rostfreier Ausführung V2A/V4A

Gerne erstellen wir Ihnen eine individuelle Offerte

Fw – Schlauch / Transportschlauch

Supra Flex
- Vollsynthetischer Gewebeschlauch
- Mantel aus hochfestem Polyestergarn
- 2 fach gezwirnt mit Verstärkung
- Ozon – bruch – und witterungsbeständig
- Farbe rot oder weiss bis 40m Länge

Art Nr.	Farbe	D mm	Betriebsdruck	Platzdruck	Preis Fr /m	Art Nr.	Storzeinbund Preis Fr. /paar
4001	Rot	43	17 bar	50 bar		4001S	
4002	Rot	52	17 bar	50 bar		4002S	
4003	Rot	75	17 bar	50 bar		4003S	

Supra Dual
- Starker Fw Schlauch für Wasser / Luft Transport
- Vollsynthetischer Gewebeschlauch
- 3 fach gezwirnt
- Innen und aussen aus PVC Nitric - Compund
- Schlauchlängen bis max. 100m
- Sehr robust fäulnis und moderbeständig
- Ozon – bruch - witterungsbeständig

Art Nr.	Farbe	D mm	Betriebsdruck	Platzdruck	Preis Fr. /m	Art Nr.	Storzeinbund Preis Fr. /paar
4005	Rot	40	17 bar	50 bar		4005S	
4006	Rot	52	17 bar	50 bar		4006S	
4007	Rot	55	17 bar	50 bar		4007S	
4008	Rot	75	17 bar	50 bar		4008S	

Leichter Transportschlauch für Bau und Industrie
- Leichter vollsynthetischer Gewerbeschlauch
- Innenauskleidung in EPDM Gummimischung
- 2-fach gezwirnt
- Inkl. Storzeinbund

Andere Längen auf Anfrage

Art Nr.	Länge	Farbe	D mm	Betriebsdruck	Platzdruck	Preis Fr.
4009	20m	Weiss	55	14 bar	42 bar	

Schaumlöschposten (Breitausführung)

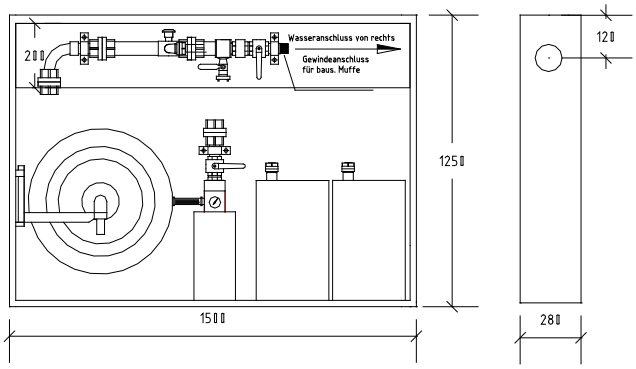

Kasten AP Modell, in Stahlblech, 2-türig grundiert
und rot RAL 3001 pulverbeschichtet,

- 2“ Verrohrung verzinkt mit Storz + Halterungen
- 2“ Kugelhahnen
- Rückschlagventil 2“
- Kugelhahnen für Spülanschluss ¾“
- Schaumzumischer Z2 – C DINL regulierbar 0-6%
- Schlauchhaspel für 40m FW- Schlauch C42/52 mit Storzeinbund
- 2 Schaumkanister mit Platz für 30 Lt. Anschlüssen und Entlüftung
- Mittelschaumrohr S2/M2 200l/min mit Manometer und Umstellhebel

Varianten:
Kasten mit Wetterschutzdach
Kasten mit Standfüssen
Kasten rostfrei in V2A

Preis excl. Schaummittel, excl. Fw Schlauch

Ausführung	Art Nr.	Kastenmasse			Haspel	Preis Fr.
		B	H	T	∅	
AP/UP	SLP40	1500	1250	280	650	
Standfuss	SLPS	1500	350	280		

Schaumlöschposten (Hochstehend)

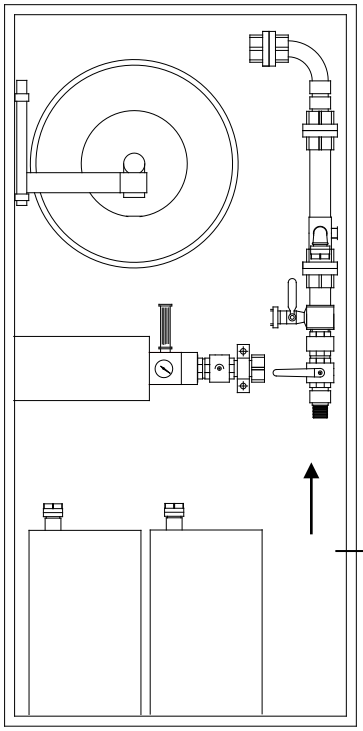

Kasten AP Modell, in Stahlblech, 2-türig grundiert
und rot RAL 3001 pulverbeschichtet,

- 2“ Verrohrung verzinkt mit Storz + Halterungen
- 2“ Kugelhahnen
- Rückschlagventil 2“
- Kugelhahnen für Spülanschluss ¾“
- Schaumzumischer Z2 – C DINL regulierbar 0-6%
- Schlauchhaspel für 40m FW- Schlauch C42/52 mit Storzeinbund
- 2 Schaumkanister mit Platz für 30 Lt. Anschlüssen und Entlüftung
- Mittelschaumrohr S2/M2 200l/min mit Manometer und Umstellhebel

Varianten:
Kasten mit Wetterschutzdach
Kasten mit Standfüssen
Kasten rostfrei in V2A

Preis excl. Schaummittel, excl. Fw Schlauch

Ausführung	Art Nr.	Kastenmasse			Haspel	Preis Fr.
AP/UP	SLPH40	900	1800	270	650	
Standfuss		900	150	270		

Löscherkasten

Platz für 1 Löscher

Platz für 2 Löscher

Platz für 1CO2 Löscher

Lieferumfang:

- **Kasten <u>AP-Modell</u> in Stahlblech grundiert und RAL 3001 pulverbeschichtet**
- **1-türig mit Schnappverschluss**

Variante:
Schliesszylinder und Glasscheibe
Wetterschutzdach

Art Nr.	Typ	Kastenmasse			Preis Fr.
Ausführung AP		B	H	T	Türe mit Schnäpper
1050	1LW/P	340	720	220	
1051	2LW/P	640	720	220	
1052	1CO25	340	920	220	
1053V2A	1LW/P	340	720	220	
1060L	Mehrpreis mit Schloss und Einschlagscheibe				

Lieferumfang:

- **Kasten <u>UP-Modell</u> in Stahlblech grau grundiert**
- **1-türig mit Schnappverschluss**

Art. Nr.	Typ	Kastenmasse			Aussparung			Preis Fr.
Ausführung UP		B	H	T	B	H	T	Türe mit Schnäpper
1054	1LW/P	300	700	220	320	720	220	
1055	2LW/P	600	700	220	620	720	220	
1056	1CO2 5	340	920	220	360	940	220	
1056V2A	1LW/C	300	700	220	320	720	220	
1060L	Mehrpreis mit Schloss und Einschlagscheibe							

Rückzughaspel für den Food / Trinkwasser Bereich rostfrei

Anwendung für Küchen Metzgereien, Lebensmittelindustrie, usw.

Typ 9582 ½“

Typ 9534 1“

Typ 9585 1“

- **Rückzughaspel** aus rostfreiem Stahl AISI 304/1.4301
- Achse ½“ + 1“ AG
- Betriebsdruck 10 bar.
- Schlauchführungshalterung mit Kunststoffrollen.
- 2 fach Rastrierung pro Umdrehung.
- Food / Trinkwasserschlauch 16/23 / 19/26mm
- Zuleitung 1m mit ½“, ¾“ oder 1“ Anschluss
- Waschpistole aus Messing und Edelstahl, mit Gummiummantelung, Einsatz bis + 80°C.
- Auf Anfrage: Weitere Typen bis 100 bar Betriebsdruck
- Variante : Mit Schwenkkonsole in Edelstahl

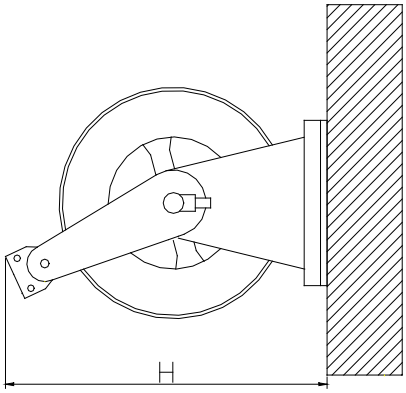

Art Nr.	Schlauch	m	H	B	
RZF958210TW	16/23	10	490	220	
RZF958215TW	16/23	15	490	220	
RZF958220TW	16/23	20	490	220	
SW1	Schwenkkonsole		130	220	
RZF953425TW	16/23	25	620	310	
RZF953422TW	19/26	22	620	310	
SW2	Schwenkkonsole		230	310	
RZGH958530TW	19/26	30	580	590	
RZGH958520TW	25/34	20	580	590	

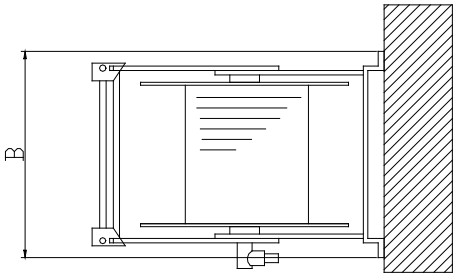

+41 71 511 74 90
info@arserit.ch
www.arserit.ch
ARSERIT GmbH
Bahnhofstrasse 16 Postfach CH-9606 Bütschwil

Rückzughaspel für den täglichen Einsatz rostfrei

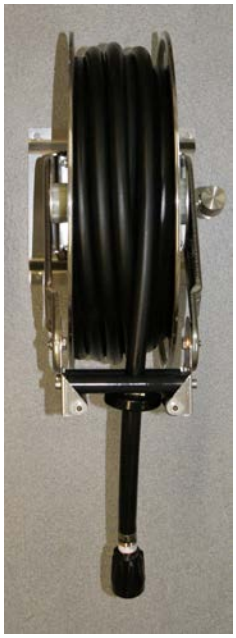

Typ 9582 ½“

Typ 9534 1“

Typ 9585 1“

- **Rückzughaspel** aus rostfreiem Stahl AISI 304/1.4301
- Achse ½“ und 1“ AG
- Betriebsdruck bis 20 bar.
- Schlauchführungshalterung mit Kunststoffrollen.
- 2fach Rastrierung pro Umdrehung.
- Vielzweckschlauch glatt 16/24mm / 19/27mm
- Mehrzweckstrahlrohr robuste Ausführung für Voll- und Sprühstrahl.
- Zuleitung 1m mit ¾“ oder 1“ Anschluss
- Variante : Mit Schwenkkonsole in Edelstahl

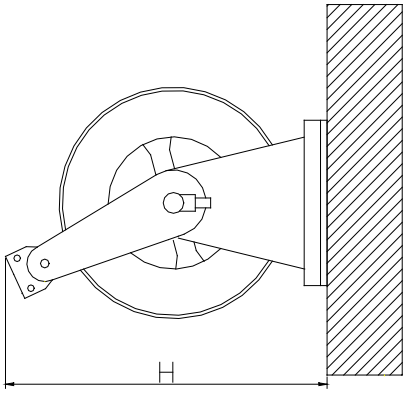

Art Nr.	Schlauch	m	H	B	Preis Fr.
RZF958210	16/24	10	490	220	
RZF958215	16/24	15	490	220	
RZF958220	16/24	20	490	220	
SW1	Schwenkkonsole		130	220	
RZF953425	16/24	25	620	310	
RZF953422	19/27	22	620	310	
SW2	Schwenkkonsole		230	310	
RZGH958530	19/27	30	580	590	
RZGH958520	25/34	20	580	590	
SW3	Schwenkkonsole				

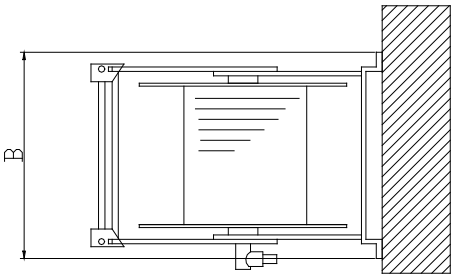

Rückzughaspel für Oel / Luft rostfrei

- **Rückzughaspel** aus rostfreiem Stahl AISI 304/1.4301
- Achse ½“ und 1“ AG
- Betriebsdruck bis 20 bar.
- Schlauchführungshalterung mit Kunststoffrollen.
- 2fach Rastrierung pro Umdrehung.
- Schlauch
  - EPDM / **ölfest 25/34mm** mit Tankpistole
  - Ariaform **/ Luft 9/16mm** mit Schnellkupplung
- Zuleitung 1m
- Variante : Mit Schwenkkonsole

Art Nr.	Schlauch Betriebsdruck 10 bar	Anschluss	Preis Fr.
RZHOeL95851	Oel 20m 19/27mm	Tankpistole	
RZHOel95852	Oel 30m 19/27mm	Tankpistole	
RZHOel95853	Oel 35m 19/27mm	Tankpistole	
RZHLuft95821	Luft 20m 9/16	Schnellkupplung	
RZHLuft95331	Luft 30m 9/16	Schnellkupplung	
RZHLuft95332	Luft 40m 9/16	Schnellkupplung	

Rückzughaspel mit Warm / Kaltwasserschlauch

Anwendung Industrie / Gewerbe usw.

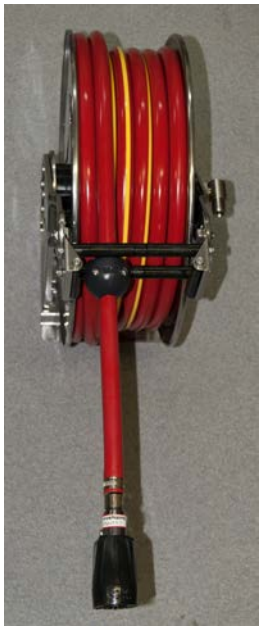

- Rückzughaspel aus rostfreiem Stahl AISI 304/1.4301
- Achseingang ½“
- Betriebsdruck bis 18 bar
- Schlauchführungshalterung verstellbar mit Kunststoffrollen
- 2 fach Rastrierung pro Umdrehung
- Vielzweckschlauch 16/23 / 19/26mm Unitherm
- Mehrzweckstrahlrohr Unifighter C7 robuste Ausführung
- Zuleitung 1m mit ¾“ oder 1“ Anschluss

Varianten:
mit Schwenkkonsole
Waschpistole

Art Nr.	Schlauch	m	H	B	Preis Fr.
RZF958210HS	16/24	10	490	220	
RZF958215HS	16/24	15	490	220	
RZF958220HS	16/24	20	490	220	

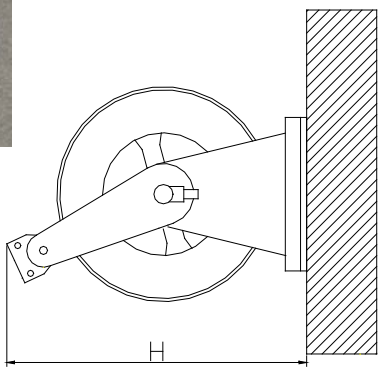

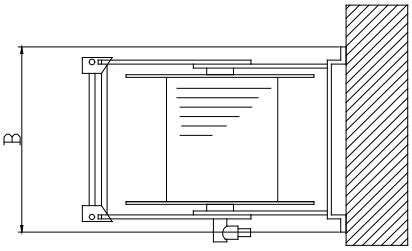

Schwenkkonsolen + Bodenkonsole zu Rückzughaspel

SW1
Schwenkkonsole in V2A
zu Rückzughaspel 9582
Fr. 138.00

SW2
Schwenkkonsole in V2A
zu Rückzughaspel 9534
Fr.

Standfuss in Stahlblech
grau grundiert
zu Rückzughaspel 9582
Fr. Auf Anfrage
Varianten für alle Grössen

Rückzughaspel für den täglichen Einsatz in „Stahlblech lackiert“

Typ 9582 1“

Typ 9534 1“

Typ 9585 1“

- **Rückzughaspel** in Stahlblech **grau pulverbeschichtet**
- Achse ½“ + 1“ AG
- Betriebsdruck bis 20 bar.
- Schlauchführungshalterung mit Kunststoffrollen.
- 2fach Rastrierung pro Umdrehung.
- Vielzweckschlauch glatt 16/24mm/19/27mm
- Mehrzweckstrahlrohr robuste Ausführung
  für Voll- und Sprühstrahl.
- Zuleitung 1m mit ¾“ oder 1“ Anschluss
- Variante : Mit Schwenkkonsole

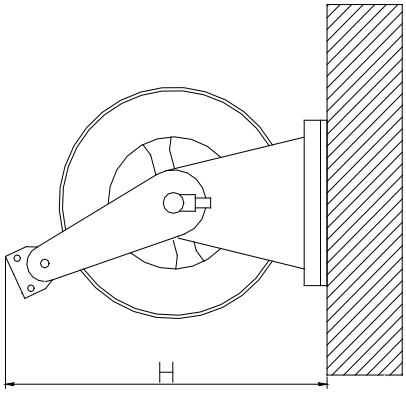

Art Nr.	Schlauch	m	H	B	Preis Fr.
RZF958210S	16/24	10	490	220	
RZF958215S	16/24	15	490	220	
RZF958220S	16/24	20	490	220	
Schwenkkonsole			130	220	
RZF953425S	16/24	25	620	310	
RZF953422S	19/27	22	620	310	
Schwenkkonsole			230	310	
RZGH958530S	19/27	30	580	590	
RZGH958520S	25/34	20	580	590	
Schwenkkonsole					

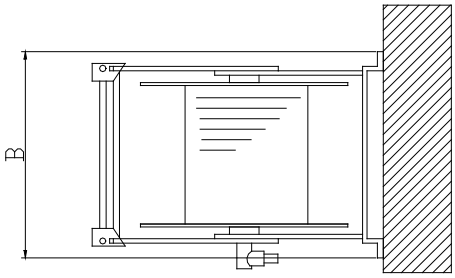

Kasten zu Rückzughaspel

- Kasten in Stahlblech grundiert
- 1-türig nut Griffloch + Türschnäpper
- Haspelauszug grundiert, mehrfach gelagert mit Arretierung
- Montage Auszughaspel in Kasten

Preis ohne Rückzughaspel

Varianten:
In RAL/NCS
Kasten rostfrei V2A/V4A
Kasten isoliert in Stahlblech oder V2A/V4A

Art Nr.	Ausführung	Kasten mit Auszug zu RZH	Schlauch	B	H	T	Preis Fr.
1060	AP	9582 10-20m	16/24mm	420	900	800	
1061	AP	9534 10-25m	16/24 + 19/27mm	420	900	800	
1062	UP	9582 10-20m	16/24mm	370	850	800	
1063	UP	9582 10-20m	16/24mm	370	850	800	

- Kasten in Stahlblech grundiert
- 2-türig nut Griffloch + Türschnäpper
- Seitlich verstärkt 2.5mm für Befestigungen

Preis ohne Rückzughaspel ohne Schwenkkonsole

Varianten:
Kasten rostfrei V2A/V2A
Kasten isoliert in Stahlblech oder V2A/V4A
Platz für Löschpostenhaspel

Art Nr.	Ausführung	Kasten mit Konsole passend zu RZH	Schlauch	B	H	T	Preis Fr.
1064	AP	9582 10-20m	16/24mm	850	850	340	
1065	AP	9534 10-25m	16/24 + 19/27mm	850	850	340	
1066	UP	9582 10-20m	16/24mm	800	800	340	
1067	UP	9582 10-20m	16/24mm	800	800	340	

Federrückzughaspel Industrieausführung in Stahl grau Hammerschlag lackiert

Für grössere Wassermengen in Industrie Gewerbe usw.

- **Federrückzughaspel** bestehend aus Wandgestell in Stahl mit Haspeltrommel aus verzinktem Blech grau Hammerschlag lackiert
- Wasserführende Achse ¾“
- 3 integrierte Federpakete
- 2 Schlauchführungshalterung mit Kunststoffrollen
- 2-fach Rastrierung pro Umdrehung
- Vielzweckschlauch 19/27, 25/34
- Mehrzweckstrahlrohr Unifighter C7
- Zuleitung 1m mit ¾“ oder 1“ Anschluss
- Option: Schwenkkonsole grundiert.

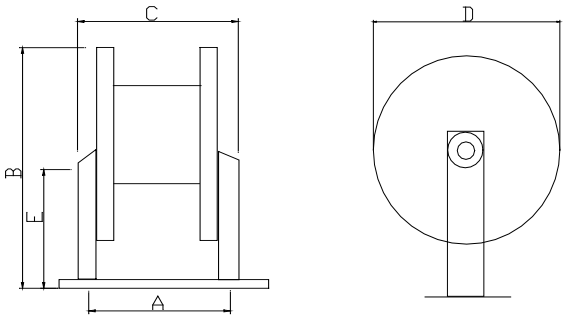

Art Nr.	Länge m	Schlauch ∅	A mm	B mm	C mm	D mm	E mm	Preis Fr.
FDR1519	15	**19/27**	310	600	400	570	330	
FDR2019	20	**19/27**	310	600	400	570	330	
FDR2519	25	**19/27**	310	600	400	570	330	
FDR3019	30	**19/27**	310	600	400	570	330	
FDR3519	35	**19/27**	310	600	400	570	330	
FDR4019	40	**19/27**	310	600	400	570	330	
FDR1525	15	**25/34**	310	600	400	570	330	
FDR2025	20	**25/34**	310	600	400	570	330	
Schwenkkonsole grundiert								

Wandhaspel Collins mit Kurbelgetriebe

- **Wandhaspel** bestehend aus: Trommel und Rahmenkonstruktion in Zintec - Stahl, grundiert und silber-grau pulverbeschichtet.
- Achse in Messing-Guss 1“ ∅, Übersetztem Getriebe 3.5 x 1 Handkurbel
- Integrierte verstellbare Bremse.
- Geeignet für Betriebsdruck bis 20 bar.
- **Vielzweckschlauch 19/27, 25/34 bis 40/50mm**

Varianten:
Haspel bis 140 m
Mit Elektroantrieb 12/24/230V

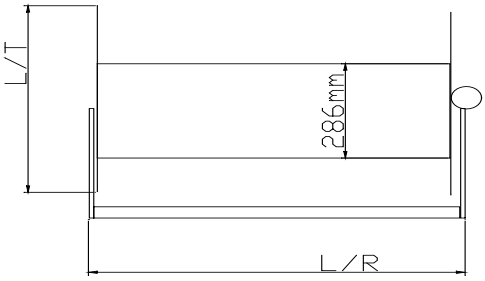

Art Nr.	Schlauch ∅ mm	Länge m	L/T mm	L/R mm	Preis Fr
WHC2019	19/27	**20**	305	432	Auf Anfrage
WHC3019	19/27	**30**	305	432	Auf Anfrage
WHC4019	19/27	**40**	508	635	Auf Anfrage
WHC5019	19/27	**50**	508	635	Auf Anfrage
WHC2025	25/34	**20**	305	432	Auf Anfrage
WHC3025	25/34	**30**	305	432	Auf Anfrage
WHC4025	25/34	**40**	508	635	Auf Anfrage
WHC5025	25/34	**50**	508	635	Auf Anfrage

Andere Schlauchgrössen und Längen offerieren wir individuell nach Ihren Wünschen

Wandhaspel CE mit El. Antrieb 230 Volt

- Trommel + Rahmenkonstruktion in Zintec – Stahl grundiert + silbergrau pulverbeschichtet
- Achse 1“ x 1“ bis 2“x2“ Übersetztem Getriebe 4:1 und zusätzlicher Handkurbel
- El. Antrieb 230 Volt AC
- Integrierte verstellbare Bremse
- Vielzweckschlauch 19/27, 25/34mm
- Strahlrohr Unifighter C10
- **Schlauchführungsrollen**
- Zuleitung 1m mit Raccord oder Storz

Varianten:
Schlauchgrössen bis 40/50mm Durchmesser
Andere Schlauchlängen bis 140m

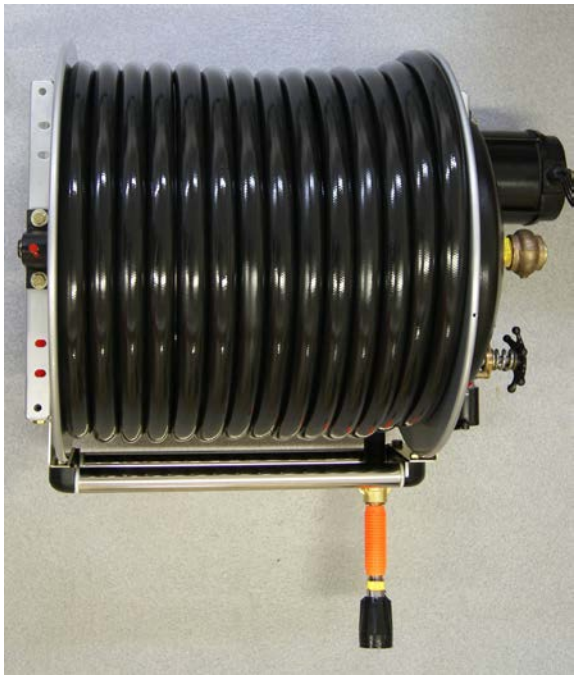

Abbildung mit 60m 25/34mm Schlauch

Art Nr.	Schlauch	Länge	Preis
CE 976030/19SF	19/27	**30m**	Auf Anfrage
CE 976040/19SF	19/27	**40m**	Auf Anfrage
CE 976050/19SF	19/27	**50m**	Auf Anfrage
CE 976060/19SF	19/27	**60m**	Auf Anfrage
CE 976070/19SF	19/27	**70m**	Auf Anfrage
CE 976080/19SF	19/27	**80m**	Auf Anfrage

Art Nr.	Schlauch	Länge	Preis
CE 978030/25SF	25/34	**30m**	Auf Anfrage
CE 978040/25SF	25/34	**40m**	Auf Anfrage
CE 978050/25SF	25/34	**50m**	Auf Anfrage
CE 978060/25SF	25/34	**60m**	Auf Anfrage
CE 978070/25SF	25/34	**70m**	Auf Anfrage
CE 978080/25SF	25/34	**80m**	Auf Anfrage
CE 978090/32SF	32/44	**90m**	Auf Anfrage

Haspel Typ T 4000/4001 rostfrei mit Allzweckschlauch und Handkurbel mit Rastierung

Haspel Typ T4000/4001 rostfrei in V2A

- **Trommel D=48mm + Rahmenkonstruktion in V2A**
- **Handkurbel mit Mehrfachrastrierung**
- **Achse ¾“ x ¾“ + 1“x1“ in Messing mit Doppelabdichtung BD 19bar**
- **Allzweckschlauch 19/27mm + 25/34mm Betriebsdruck 12bar**
- 1m Zuleitung mit Raccord 1“ IG, Storz oder GEKA Anschluss
- Mehrzweckstrahlrohr Unifighter C7 lang mit Handgriff oder Waschpistole
- Haspelmasse T4000
  B=620mm H=570mm T=520mm
- Haspelmasse T4001
  B=710mm H=570mm T=520mm
- Für die Montage auf Wand

Varianten:
-Satz Wandkonsolen in V2A
-AP/UP Kasten in Stahlblech oder V2A/V4A
-Kasten kplt. Isoliert mit Heizung

Bild mit Wandkonsole in V2A

Art Nr.	Schlauch	Länge	Achse	Preis Fr.
T400040	19/27	**40m**	¾”	
T400050	19/27	**50m**	¾”	
T400060	19/27	**60m**	¾”	
T400070	19/27	**70m**	¾”	
T40003025	25/34	**30m**	1”	
T40004025	25/34	**40m**	1”	
T40015025	25/34	**50m**	1”	
T40016025	25/34	**60m**	1”	
WKT400	1 Paar Wandkonsolen in Stahl			
WKT400	1 Paar Wandkonsolen in V2A			
T4000L	Haspel T4000 leer			
T4001L	Haspel T4001 leer			

Haspel Typ T 4000/4001 rostfrei mit Lebensmittelschlauch

Haspel Typ T4000/4001 rostfrei in V2A

- **Trommel D=48mm + Rahmenkonstruktion in V2A**
- **Handkurbel mit Mehrfachrastrierung**
- **Achse ¾“ x ¾“ + 1“x1“ in Messing mit Doppelabdichtung BD 19bar**
- **Lebensmittelkonformer Schlauch 19/27mm + 25/34mm Betriebsdruck 12bar**
- 1m Zuleitung mit Raccord 1“ IG, Storz oder GEKA Anschluss
- Waschpistole mit Handgriff
- Haspelmasse T4000
  B=620mm H=570mm T=520mm
- Haspelmasse T4001
  B=710mm H=570mm T=520mm
- Montage auf Wand

Varianten:
-Satz Wandkonsolen in V2A
-AP/UP Kasten in Stahlblech oder V2A/V4A
-Kasten kplt. Isoliert mit Heizung

Art Nr.	Schlauch	Länge	Achse	Preis Fr.
T400040TW	19/27	**40m**	¾”	
T400050TW	19/27	**50m**	¾”	
T400060TW	19/27	**60m**	¾”	
T400070TW	19/27	**70m**	¾”	
T40003025TW	25/34	**30m**	1”	
T40004025TW	25/34	**40m**	1”	
T40015025TW	25/34	**50m**	1”	
T40016025TW	25/34	**60m**	1”	
WKT400	1 Paar Wandkonsolen in V2A			
T4000L	Haspel T4000 leer			
T4001L	Haspel T4001 leer			

Schlauchwagen Profi aus Stahl feuerverzinkt

Profi Topmodell mit Platz : 80m Mehrzweckschlauch 19/27mm
60m Mehrzweckschlauch 25/34mm

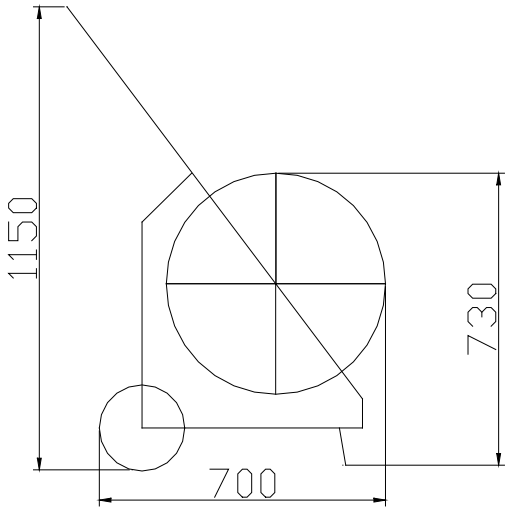

Bestehend aus:

- Konstruktion **feuerverzinkt**
- Leichtlaufende Lufträder
- Trommelrastrierung
- Handkurbel
- Schlauch gemäss Art Nr.
- 1m Zuleitung mit Raccord, GEKA oder Storz
- Fw oder Unifighter Strahlrohr

Art Nr.	Mehrzweckschlauch Schwarz ∅ mm	Preis
SW650250	50m 19/27mm	
SW650260	60m 19/27mm	
SW650270	70m 19/27mm	
SW650280	80m 19/27mm	
SW6502301	30m 25/34mm	
SW6502401	40m 25/34mm	
SW6502501	50m 25/34mm	
SW6502601	60m 25/34mm	

Art. Nr.	Pool Schlauch ∅ mm	Preis Fr
SW650250P	50m 19/27mm	
SW650260P	60m 19/27mm	
SW650270P	70m 19/27mm	
SW650280P	80m 19/27mm	

Schlauchwagen P 80 / P125 pulverbeschichtete Stahlkonstruktion

Schlauchwagen P80 / P 125

- Robuste optimierende Rahmenkonstruktion
- Grau pulverbeschichtet
- Platz für max. 70m 19/27mm Schlauch (P80) 110m 19/27mm Schlauch (P125)
- Zuleitung 1m 3/4 oder 1 Zoll Anschluss
- Achse 1 Zoll x 1 Zoll Messing
- Handkurbel
- Mehrfach - Rastrierung
- Leichte Fahrbarkeit durch luftgefüllte Räder, max. Druck 2.1bar

Schlauchwagen P80		
Art Nr.	**Mehrzweckschlauch Schwarz ∅ mm**	**Preis Fr.**
P801001	50m 19/27	
P801002	60m 19/27	
P801003	70m 19/27	
P801004	30m 25/34	
P801005	40m 25/34	

Schlauchwagen P125		
Art. Nr.	**Mehrzweckschlauch ∅ mm**	**Preis Fr**
P1251001	80m 19/27mm	
P1251002	90m 19/27mm	
P1251003	100m 19/27mm	
P1251004	110m 19/27mm	
P1251005	50m 25/34mm	
P1251006	60m 25/34mm	
P1251007	70m 25/34mm	

Vielzweck Wandhaspel G7000 für den täglichen Gebrauch

geeignet für Handwerk, Industrie, Werkstätten usw.

Wandhaspel G7000

- Haspel ist mobil und stationär einsetzbar
- Aus verzinktem Blech
- Schwenkbar und arretierbar
- Achse Messing ¾ x ¾ Zoll
- Zuleitung 1m mit 3/4 Zoll Anschluss
- Arbeitsdruck 14bar

Art Nr.	Mehrzweckschlauch Schwarz ∅ mm	Preis
G700030	30m 16/24mm	
G700040	40m 16/24mm	
G700050	50m 16/24mm	
G700301	30m 19/27mm	
G700401	40m 19/27mm	
Art Nr.	**Trinkwasserschlauch Schwarz ∅ mm**	**Preis**
G700030T	30m 16/24mm	
G700040T	40m 16/24mm	
G700050T	50m 16/24mm	
G700301T	30m 19/27mm	
G700401T	40m 19/27mm	

Kasten Feuerhahn und MSA Einspeisung

Detail MSA siehe S 53

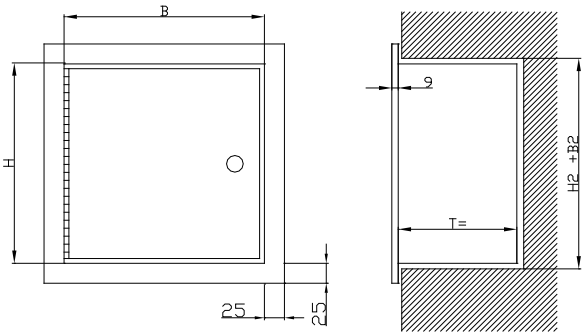

- **Kasten aus Stahlblech grundiert leer**
- **Türe mit Griffloch und Schnäpper**
- **Ohne Feuerhahn/Storz**

Varianten:
Türen mit Kaba 5000 oder 4 Kant Schloss
Kasten in V2A/V4A
MSA in V2A

Art Nr.	Typ	Für FH + Storz	Kastenmasse			Aussparung			Preis Fr.
			B	H	T	B2	H2	T	
1070	Kasten FH AP leer	FH 1 ¼“ - 2“	400	400	160				
1071	Kasten FH UP leer	FH 1 ¼“ - 2“	350	350	160	370	370	160	
1072	Kasten FH AP leer	FH 2 ½“ x Storz	400	500	200				
1078	Kasten MSA AP leer	Storz 55/75	350	350	150				
1079	Kasten MSA UP leer	Storz 55/75	300	300	150	320	320	150	
1080	Kasten MSA in V2A UP leer	Storz 55/75	300	300	150	320	320	150	
1081	Kasten in V2A KABA 5000 UP leer	Storz 55/75	300	300	150	320	320	150	

MSA - Einspeisung

Nach EU-Norm EN671-1

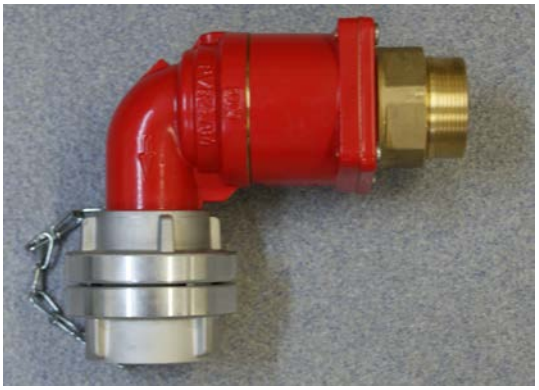

MSA Einspeisung PN16 nach EN671-1 in ALU
DIN 14461-1 2“ drehbar nach vorne
Mit Messing Montagemutter und
Festkupplung Storz C x 2“ IG mit Blinddeckel
Art. Nr. 1090 Fr.

Steigleitung Be - und Entlüftung

Art Nr. 6031
BEL 2200

Art Nr. 6032
BEL 3000

Entlüftungsventil BEL2200 / BEL3000

- **In Messing DIN 14463-3**
- **PN 16 – 2“ AG**
- **Max. Entlüftung >**
  BEL2200 / 2200L
  Bel3000 / 3000L
- **Nach DVGW BW-991100 B**

Art Nr. 6031 Fr.
Art Nr. 6032 auf Anfrage

Feuerwehr - Umstellhahn Typ MDV-3F rostfrei / Isolierte Türe mit Rahmen

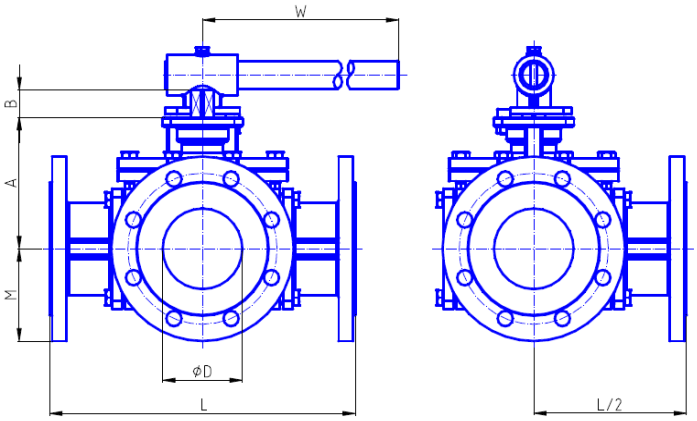

Lieferumfang
Türe bestehend aus:
- **Umlaufender Zarge, Innenrahmen 60mm tief mit Befestigungslöcher**
- **Türe doppelwandig isoliert mit Drehverschluss**
- **Grau grundiert**
- **Masse: B=590 H=1150mm**
- **Aussparung B=610 H=1170mm**

Variante:
In RAL nach Angabe
Ausführung in V2A 1.4301 aussen geschliffen

Art Nr. 8890	**Preis Fr.**	

Lieferumfang
3-Weg Flanschkugelhahn aus Chromstahl mit Handhebel
- **Kugelbohrung „L“**
- **Temperatur max. 100°C**
- **Betriebsdruck PN 10/16**
- **Material Gehäuse 1.4408/ Kugel/Spindel 1.4401**
- **Dichtung PTFE glasfaserverstärkt**
- **DN 65**
- **Festkupplung Storz 75 x 2 ½“ IG mit Blinddeckel und Kette**
- **Ohne Anschlussflanschen Schrauben und Wasserablaufhahnen**

Art. Nr.	DN	L (mm)	M (mm)	A (mm)	W (mm)	D (mm)	B (mm)	Preis Fr.
8888	65	300	92.5	119	400	62	25	

Kasten für Aussenwand –Auslaufhahn rostfrei und isoliert

Kasten für Auslaufhahn
rostfrei in V2A aussen geschliffen. **Doppelwandig 20mm kplt. isoliert.** Türe mit Griffloch + Schnappverschluss oder Kaba 5000 Schloss

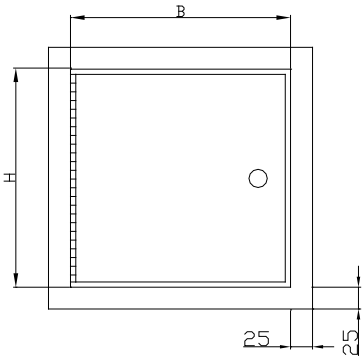

Art Nr.	Typ	Kastenmasse mm			Aussparung mm			Preis Fr.
		B	H	T	B2	H2	T	
2001	UP	350	400	190	370	420	190	
2002	AP	350	400	190				
2003	Kaba Schloss mit 1 Schlüssel eingebaut							
2004	4-Kant Schloss mit 1 Schlüssel eingebaut							

Notschlüsselkasten AP Modell
In RAL 3001
Türe mit Einschlagscheibe
und Schloss mit Schüssel

Art Nr.	Typ	Kastenmasse mm			Preis Fr.
		B	H	T	
2005	AP	120	152	38	
2006	Mit Kaba 5000 Zylinder				

Schlauchsattel

Schlauchsattel in Aluguss für Wandbefestigung

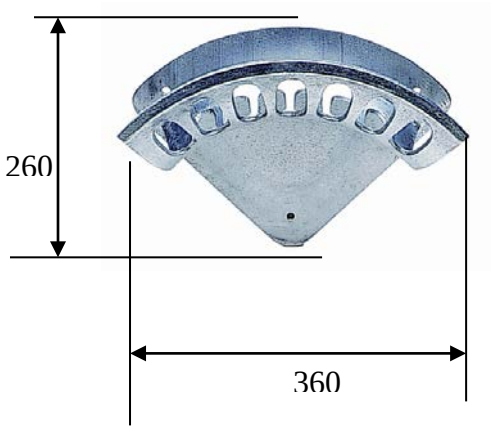

Art. Nr.	Typ	Preis Fr
7000	Schlauchsattel	

Schlauchsattel in Edelstahl V2A poliert für Wandbefestigung

Art. Nr.	Typ	Preis Fr
7001	Schlauchsattel CNS	

Feuerhahn und Zubehöre

Feuerhahn
1" x 1"
Art Nr. 7020
Fr.

Feuerhahn
1 ¼“ x 1"
Art Nr. 7021
Fr.

Feuerhahn
1 ¼“ x Storz C
Art Nr. 7022
Fr

Feuerventil Nussbaum
PN16 11/4“
Art Nr. 7050
Fr.

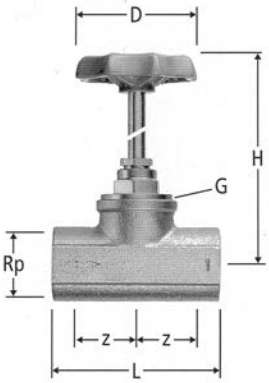

nach Angabe

Durchgangsventil
1 ¼“ 1 ½“ + 2“
Mit verlängerter Spindel
Auf Anfrage

Feuerhahn
1½" x Storz C
Art Nr. 7023
Fr.

Feuerhahn
2 "x Storz C
Art Nr. 7024
Fr.

Montagemuffe 2“ x 2“
zu FH 2“
Art Nr. 7030
Fr

Feuerhahn
2 ½ " x Storz B
Art Nr. 7025
Fr.

Schlüssel Montagemuffe
Art Nr. 7040
Fr.

Strahlrohre

Mehrzweck-Strahlrohr Euro in
Messing umstellbar Voll- Sprühstrahl
Gehäuse aus schlagfestem Kunststoff
Polyacetal, O-Ring aus Gummi als
Fallschutz **Leistung bei 4bar 34l/min**

Mehrzweck-Strahlrohr Euro DN
Messing vernickelt mit
Vollgummiummantelung.
Leistung bei 4bar 46l/min

Strahlrohr Typ Uni C7 in
Messing vernickelt mit
Vollgummiummantelung.
umstellbar Voll- Sprühstrahl
Anschluss 16/19/25mm + **1" AG**
Leistung bei 4bar 46 l/min

Strahlrohr Unifighter C7 mit Handgriff
Messing vernickelt mit
Vollgummiummantelung.
umstellbar Voll- Sprühstrahl
Leistung bei 6bar 75 l/min
Variante GEKA + Storz

Strahlrohr Unifighter C10
Leistung bei 6bar 150 l/min

Hohlstrahlrohr Unifighter V12
Stufenlose regulierbar
Voll- Sprühstrahl
Leistung bei 6 bar 216 l/min

Strahlrohr Typ 7405
In Messing verchromt
mit Handhebel
Anschluss 16/19mm
Leistung bei 4bar 34l/min

Art Nr.	Typ Anschluss	Preis Fr.
4057	16/24mm	
4058	19/27mm	
40582	16/24mm	
40583	19/27mm	
40584	25/34	
4060	16/24mm	
4061	19/27mm	
4062	1“ AG	
4063	25/34mm	
4064	1“ AG	
4065	GEKA	
4066	Storz	
4067	1“ AG	
4068	GEKA	
4069	Storz	
4070	Storz 55	
4071	16/24mm	
4072	19/27mm	

Strahlrohre

Waschpistole aus Messing und Edelstahl.
Laugen und säurebeständig
Gummiummantelung.
Stufenlose Einstellung für Voll- Sprühstrahl
Feststellbügel für Dauerbetrieb
Betriebstemperatur bis + 70°C bis 24bar
Leistung bei 4bar 25l/min
ohne Raccord

- Raccord ½“ x 16mm
- Raccord ½“ x 19mm
- GEKA

Strahlrohr in ALU Typ DM mit
Handhebel und Anschluss.
Gummiummantelung umstellbar für
Voll + Sprühstrahl
Leistung bei 4bar 43l/min

Mehrzweckstrahlrohr DIN 14365
mit C – Festkupplung
Leistung bei 4bar 96l/min

Turbospritze 2130C
DIN 14367
mit Durchflussmengenverstellung
40-80-130 l/min. bei 6 bar mit Pointer
Sprühwinkel bis 120°

Turbospritze 2235C
DIN 14367
mit Durchflussmengenverstellung
60-130-235 l/min. bei 6 bar mit Pointer
Sprühwinkel bis 120°

Pistolenstrahlrohr Typ C-SA
Pistolengriff mit Schliessdämpfung
75-115 l/min
umstellbar Voll - Sprühstrahl

Art. Nr.	Typ	Preis Fr
4050	**½“ IG**	
Daueraktion		
4051	**16/24mm**	
4052	**19/27mm**	
4053	**Storz 25**	
4054	**GEKA**	
4055	**Storz**	
4056	**Storz**	
40571	**Storz**	
40581	**Storz**	

Wasserschlauchvarianten

Standard Wasserschläuche

Passend zu allen Schlauchhaspeln und Feuerlöschposten

Art Nr.	Material	Betriebsdruck	mm	Länge	Preis Fr.
S016	EPDM, glatt, schwarz	Bis 18 bar	16/24	10 – 120m	
S019	Nichtfärbend	Bis 18 bar	19/27	10 – 120m	
S025	Nichtfärbend	Bis 18 bar	25/34	10 – 120m	
S035	Nichtfärbend	Bis 14 bar	32/44	10 – 90m	

Allzweck-Wasserschlauch

Robuste Ausführung. Einsatz in Industrie, Baugewerbe, usw.

Art Nr.	Material	Betriebsdruck	mm	Länge	Preis Fr
S001	Ariaform	-30 bar	16/27	10 – 40m	
S002	SBR DIN20018		19/31	10 – 120m	
S003			25/36	10 – 60m	

Food und Trinkwasser

Einsatz in Lebensmittelbereich, Küchen, Metzgereien, usw.
Warmwasser bis 90°

Art Nr.	Material	Betriebsdruck	mm	Länge	Preis Fr.
S004	Alimentari blau	-18 bar	13/19	10 – 50m	
S005	Aussen glatt, innen		16/24	10 – 50m	
S006	weiss		19/27	10 – 50m	
S007			25/34	10 – 50m	

Pool PVC-Wasserschlauch

Speziell geeignet für Schwimmbäder usw.

Art Nr.	Material	Betriebsdruck	mm	Länge	Preis Fr.
S008	PVC weich/glatt	-.20 bar	16/23	10 – 50m	
S009	nichtfärbend		19/26.5	10 – 50m	

Warmwasser-Schlauch

Warm und Kaltwasser Schlauch (Sehr gute Handhabung) Unitherm

Art Nr.	mm	Länge	Preis Fr.
S010	16/23	10 – 50m	
S011	19/26	10 – 50m	

Storz Kupplungen

Storz Festkupplung mit Innengewinde					
Art Nr.	**Storz**	**Gewinde**	**Material**	**Knaggenabstand**	**Preis Fr.**
1215	25	¾“IG	ALU	31mm	
1216	25	1“ IG	ALU	31mm	
1217	55	1“ IG	ALU	66mm	
1218	55	1 ¼“ IG	ALU	66mm	
1219	55	1 ½“ IG	ALU	66mm	
1220	55	1 ¾“ IG	ALU	66mm	
1221	55	2“ IG	ALU	66mm	
1221V	**55**	**2“ IG**	**Edelstahl**	**66mm**	
1222	55	2 ½“ IG	ALU	66mm	
1223	75	2“ IG	ALU	89mm	
1224	75	2 ½“ IG	ALU	89mm	
1225	75	3“ IG	ALU	89mm	
1226	110A	4“ IG	ALU	133mm	

Storz Festkupplung mit Aussengewinde					
Art Nr.	**Storz**	**Gewinde**	**Material**	**Knaggenabstand**	**Preis Fr.**
1315	25	¾“AG	ALU	31mm	
1316	25	1“ AG	ALU	31mm	
1317	55	1“ AG	ALU	66mm	
1318	55	1 ¼“ AG	ALU	66mm	
1319	55	1 ½“ AG	ALU	66mm	
1320	55	2“ AG	ALU	66mm	
1321	55	2 ½“ AG	ALU	66mm	
1322	75	2“ AG	ALU	89mm	
1323	75	2 ½“ AG	ALU	89mm	
1324	75	3“ AG	ALU	89mm	
1325	110A	4“ AG	ALU	133mm	

Storz Saugkupplung					
Art Nr.	**Storz**	**Stutzen**	**Länge**	**Material**	**Preis Fr.**
1415	25	19mm	55mm	ALU	
1416	25	25mm	55mm	ALU	
1417	55	19mm	gerade	ALU	
1418	**55**	**19mm**	**gekrümmt**	**ALU**	
1419	**55**	**25mm**	**gekrümmt**	**ALU**	
1420	55	32mm	70mm	ALU	
1421	55	38mm	90mm	ALU	
1422	55	50mm	90mm	ALU	
1423	55	52mm	90mm	ALU	
1424	75	65mm	125mm	ALU	
1425	75	75mm	125mm	ALU	

Storz Uebergangsstück / Blindkupplung / Schlüssel / Dichtungen

Uebergangsstück				
Art Nr.	**Storz**	**Material**	**Knaggenabstand**	**Preis Fr.**
1501	38/25	ALU	51/31mm	
1502	55/25	ALU	66/33mm	
1503	75/55	ALU	89/66mm	
1504	90/75	ALU	105/89mm	
1505	100/75	ALU	115/89mm	
1506	110/55	ALU	133/66mm	
1507	110/75	ALU	133/89mm	
1508	125/110A	ALU	148/133mm	

Blindkupplung mit Kette			
Art Nr.	**Storz**	**Material**	**Preis Fr.**
1550	25	ALU	
1551	38	ALU	
1552	55	ALU	
1553	75	ALU	
1554	90	ALU	
1555	100	ALU	
1556	110	ALU	
1557	125	ALU	
1558	**55**	**Edelstahl**	
1559	**75**	**Edelstahl**	
1560	**55**	**Mit Ablaufhahn**	

Blindkupplung mit Schloss			
Art Nr.	**Storz**	**Material**	**Preis Fr.**
1580	55	ALU	
1581	75	ALU	

Übergangsstück zu Storz 2 ½“ IG x AG Rundgewinde 12 Zahn			
Art. Nr.		**Material**	**Preis.Fr.**
1585		ALU	

Storzschlüssel			
Art Nr.	**Storz**	**Material**	**Preis Fr.**
1590	BC	Stahl/Kunststoff	
1591	ABC	Stahl/Kunststoff	

Storz Dichtungsringe Nitril/Kautschuk			
Art Nr.	**Storz**	**Druck/Saug**	**Preis Fr.**
1600	25		
1601	55	Druck	
1602	55	Saug	
1603	75		
1604	90		
1605	100		
1606	110		
1607	125		
Andere Dichtungen nach TKW usw. möglich			

Schlauchverschraubungen und Briden

Schlauchverschraubung mit Innengewinde			
Art Nr.	**Anschluss**	**Stutzen mm**	**Preis Fr.**
1608	IG ½”	13 mm	
1609	IG ½”	16 mm	
1610	IG ½”	19 mm	
1611	IG ¾”	16 mm	
1612	IG ¾”	19 mm	
1613	IG 1”	13 mm	
16131	IG 1”	16 mm	
1614	IG 1”	19 mm	
1615	IG 1”	25 mm	
1616	IG 1 ¼”	19 mm	
1617	IG 1 ¼”	25 mm	
1618	IG 1 ¼”	32 mm	
1619	IG 1 ½”	40 mm	
1620	IG 2”	52 mm	

Schlauchverschraubung mit Aussengewinde			
Art Nr.	**Anschluss**	**Stutzen**	**Preis**
1621	AG ½”	13	
1622	AG ½	16	
1623	AG ½”	19	
1624	AG ¾”	16	
1625	AG ¾”	19	
1626	AG 1”	16	
1627	AG 1”	19	
1628	AG 1”	25	
1629	AG 1 ¼”	25	
1630	AG 1 ¼”	32	
16301	AG ½” drehbar	16	
16302	AG ½” drehbar	19	

Winkel-Schlauchverschraubung			
Art. Nr.	**Anschluss**	**Stutzen**	**Preis Fr.**
1631	1“ IG	19mm	

z. Bsp wenn Leitung FH zu weit im Kasten

Schlauchbriden				
Art Nr.	**Grösse**	**Bandbreite**	**Typ**	**Preis Fr.**
1632	16/24	12mm	verzinkt	
1633	19/27	12mm	verzinkt	
1634	20/32	12mm	verzinkt	
1635	23/35	12mm	verzinkt	
1636	16/24	12mm	Chromstahl	
1637	19/27	12mm	Chromstahl	
1638	20/32	12mm	Chromstahl	
1639	32/50	12mm	Chromstahl	
1640	12/20	9mm	Chromstahl	
1641	16/25	9mm	Chromstahl	

GEKA plus Schlauchkupplung und Dichtungen

GEKA Kupplung IG				
Art Nr.	**Anschluss**	**Gewinde**	**Material**	**Preis Fr.**
1642	½“	IG	Messing	
1643	¾“	IG	Messing	
1644	1“	IG	Messing	
1645	1 ¼“	IG	Messing	
1646	1 ½“	IG	Messing	
1647	½“	IG	Edelstahl	
1648	¾“	IG	Edelstahl	
1648a	1“	IG	Edelstahl	
1642d	½“	IG drehbar	Messing	
1643d	¾“	IG drehbar	Messing	
1644d	1“	IG drehbar	Messing	

GEKA Kupplung AG				
Art Nr.	**Anschluss**	**Gewinde**	**Material**	**Preis Fr.**
1649	½“	AG	Messing	
1650	¾“	AG	Messing	
1651	1“	AG	Messing	
1652	1 ¼“	AG	Messing	
1653	1 ½“	AG	Messing	
1654	½“	AG	Edelstahl	
1655	¾“	AG	Edelstahl TKW	
1656	1“	AG	Edelstahl TKW	
1649d	½“	AG drehbar	Messing	
1650d	¾“	AG drehbar	Messing	
1651d	1“	AG drehbar	Messing	

GEKA Kupplung mit Stutzen			
Art Nr.	**Anschluss**	**Material**	**Preis Fr.**
1657s	13 mm	Messing	
1657	16 mm	Messing	
1658	19 mm	Messing	
1659	25 mm	Messing	
1660	32 mm	Messing	
1657sd	13 mm drehbar	Messing	
1657d	16 mm drehbar	Messing	
1658d	19 mm drehbar	Messing	
1659d	25 mm drehbar	Messing	
1661	16 mm	Verchromt	
1662	19 mm	Edelstahl TKW	
1663	25 mm	Edelstahl	

GEKA Winkelstück		
Art Nr.	**Typ**	**Preis Fr.**
1600W	Winkel 19mm drehbar	

GEKA Blindkupplung		
1665	Messing	
1666	Edelstahl	

GEKA Formdichtring		
Art Nr.	**Typ**	**Preis Fr.**
1668	GEKA plus EPDM	
1669	GEKA plus KTW / D Trinkwasserzulassung	
16711	GEKA Flachdichtring EPDM	

GEKA Zweigventil		
Art Nr.	**Typ**	**Preis Fr.**
1670ZV	GEKA 1/2	

Andere GEKA Kupplungen auf Anfrage

Storzkupplung C in ALU mit
Wasserhahn und Kugelhahn
mit GEKA Anschluss in Messing

Art. Nr. 1670	**Fr.**	

Notwasserseinspeisung Zivilschutzanlagen
Lieferumfang:
-50cm Fw Schlauch 55mm weiss mit beidseitigen Storzeinbund
-3 Festkupplung Storz C x 2“ IG
-2 Blinddeckel C mit Kette
-Haltewinkel mit Befestigungsloch
-Halteplatte für FK Storz
-Storzschlüssel

Art. Nr. 1671	**Fr.**	

Mehrpreis Trinkwasserschlauch + Storz
Nach KTW Kategorie D1+D2 auf Anfrage

Verteiler mit Ventilabsperrung aus ALU

Art. Nr.	Eingang	Ausgang	Preis Fr.
1672	Storz 75	2xStorz 55	
1673	Storz 75	3xStorz 55	
Andere Verteiler auf Anfrage			

Schieber in Alulegierung

für Druck und Saugleitungen
mit nichtsteigender Spindel
eingebautem Schmutzsieb
2 ½“ AG einseitig mit Storz 75 Anschluss

Art. Nr.	Preis Fr.
1676	

Löschdüsen

- **Rauchdichte Wasservorhänge**
- **Containerräume**
- **Silos usw.**

Mit Einlegeglocke 40mm UK-Decke

Wasservorhänge

Schema für Düseneinteilung (max. 3m Höhe)

Länge	Einteilung	Düsen	Zuleitung
400cm	50 150 150 50	3 Düsen = 180 l/min = 11/2“	
450cm	50 175 175 50	3 Düsen = 210 l/min = 11/2“	
500cm	65 185 185 65	3 Düsen = 210 l/min = 11/2“	
550cm	50 150 150 150 50	4 Düsen = 240 l/min = 2“	
600cm	52 165 165 165 52	4 Düsen = 280 l/min = 2“	
650cm	55 180 180 180 55	4 Düsen = 280 l/min = 2“	
700cm	65 190 190 190 65	4 Düsen = 280 l/min = 2“	
750cm	55 160 160 160 160 55	5 Düsen = 350 l/min = 2“	
800cm	50 175 175 175 175 50	5 Düsen = 350 l/min = 2“	
1000cm	50 180 180 180 180 180 50	6 Düsen = 435 l/min = 2“	

Je nach Längen weisen die Düsen unterschiedliche Bohrungen auf. Bitte fragen Sie uns

Für Containerräume benötigen wir Planausschnitt

Lieferumfang: **Pralltellerdüse JP 8/60 in Messing verchromt**
½“ AG mit Staubschutzkappe

Art Nr. 8742	Fr.

Reparaturen Haspel aller Marken

Sie liefern uns den alten Haspel mit Haspelarm. Wir erledigen den Rest Der Haspelarm wird speziell angepasst

Haspel mit abgeändertem Haspelarm
Haspeldurchmesser gemäss Muster
neuer Vielzweckschlauch,
Strahlrohr Euro
Zuleitung mit Storz oder Raccord

Art Nr.	Haspeltyp	Durchmesser	Preis Fr.
R1001	LP20	480/580/610/650mm	
R1002	LP30	480/580/610/650mm	
R1003	LP40	610/650mm	
R1005	LP40	550mm	
R1006	LP50	650mm	
R1007	Mehrpreis kplt. Neuer Haspelarm		
R1008	Mehrpreis Strahlrohr Unifighter C7		

Haspel mit abgeändertem Haspelarm
Haspeldurchmesser gemäss Muster
leer ohne Schlauch ohne Strahlrohr
Zuleitung mit Storz oder Raccord

Art Nr.	Haspeltyp	Durchmesser	Preis Fr.
R1010	LP20	480/580/610/650mm	
R1011	LP30	480/580/610/650mm	
R1012	LP40	610/650mm	
R1014	LP40	550mm	
R1015	LP50	650mm	
R1007	Mehrpreis kplt. Neuer Haspelarm		

Ersatzteile Haspel

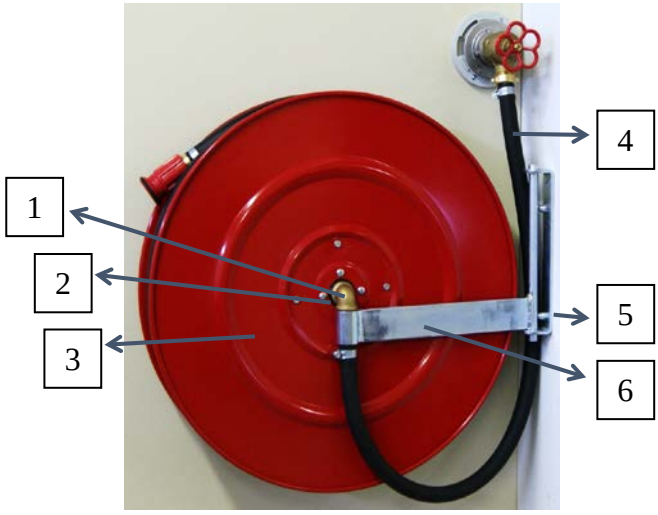

Nr.	Art Nr.	Bezeichnung	Preis Fr.
1	Z1001	Achse 19/19 mit Dichtung und Segering	
1	Z1002	Achse 16/19mm mit Dichtung und Segering	
2	Z1003	Achsdichtungssatz EPDM	
3	Z1004	Schlauchhaspel leer D=61mm	
3	Z1005	Schlauchhaspel leer D=65mm	
4	Z1009	Zuleitung kplt. Mit Raccord	
4	Z1010	Zuleitung kplt. Mit Storz	
5	Z1008	Wandkonsole zu offen Haspel	
6	Z1007	Haspelarm zu 480-er	
6	Z10072	Haspelarm zu 610-er	
6	Z10073	Haspelarm zu 650-er	